도면번호	도면명	축척	
거창적십자병원 구내식당 리모델링 공사			
A – 001	공사개요 및실내재료마감표	1/60	
A – 101	공사계획평면도(지하1층)	1/120	
A – 102	식당.주방평면도(신설)	1/120	
A – 103	주 방 평 면 도	1/80	
A – 104	주방천장평면도	1/80	
A – 105	1층부분확대평면도	1/80	
A – 106	식당평면도	1/60	
A – 107	식당천장평면도	1/60	
A – 201	입면도-A (주방)	1/30	
A – 202	입면도-B (주방)	1/30	
A – 203	입면도-C (주방)	1/30	
A – 204	입면도-D (주방)	1/30	
A – 205	입면도-E (주방)	1/30	
A – 206	입면도-A(식당)	1/30	
A – 207	입면도-B(식당)	1/40	
A – 208	입면도-C(식당)	1/40	
A – 209	입면도-D(식당)	1/30	
A – 301	단면도(신설)	1/60	
A – 401	식당.주방창호평면도(신설)	1/120	
A – 402	창호일람표	1/100	
A – 501	알루미늄루버상세도	1/12	
A – 502	트렌치상세도	1:10	
A – 503	천정상세도	1:40	
A – 601	주방기구목록표	1/80	
A – 602	주방기구배치도	1/80	
A – 701	식당.주방평면도(철거)	1/120	

DESIGN ARCHITECTURE

건축사사무소립
Architectural firm Lip

건축사 최 승 립
경상남도 거창군 거창읍 상림3길 20 1F
TEL (055) 943-3131
FAX (055) 943-3130

NOTE

REVISIONS	DATE	REMARK
1		

PROJECT

거창적십자병원 구내식당
리모델링공사

SHEET TITLE:

도면목록표

PROJECT NO	DRAWN BY
CHECKED BY	APPROVED BY
DATE 2022.06	SCALE NONE
CAD FILE	
DRAWING NO	SHEET NO A- 000

공 사 개 요

주방	2층 식당	창고1	창고2
1. 주방기구 교체 2. 출입문교체 3. 바닥 피쳐플로어링 시공 4. 벽체 타일시공 5. 천정 SMC 천정재 시공	1. 출입문교체 2. 바닥 데코타일 시공 3. 벽체 파벽돌및 수성페인트칠마감 4. 천정 알루미늄루버 마감	1. 바닥 피쳐플로어링 시공 2. 벽체 타일시공 3. 천정 SMC 천정재 시공 4. 지붕 아스팔트슁글마감	1. 바닥 피쳐플로어링 시공 2. 벽체 수성페인트칠마감 3. 천정 SMC 천정재 시공 4. 조적벽체시공 5. 출입문신설

실내재료 마감표

S = 1 / NONE

층 별	실 명	바 닥				걸레받이				벽 체				천 정			비 고
		바 탕	마 감	THK	구 분	바 탕	마 감	H	구 분	바 탕	마 감	THK	구 분	바 탕	마 감	구 분	
지하1층	주방	T150 무근콘크리트	기계미장위 /피쳐플로어링마감	150		-	-	-	-	시멘트몰탈	자기질타일마감(300x600)	-	-	경량철골천정틀	SMC 천정재(300X600)		
	창고1	T150 무근콘크리트	기계미장위 /피쳐플로어링마감	150		-	-	-	-	시멘트몰탈	자기질타일마감(300x600)	-	-	경량철골천정틀	SMC 천정재(300X300)		
	창고2	T150 무근콘크리트	기계미장위 /피쳐플로어링마감	150		콘크리트면	지정수성페이트칠마감(2회)	-	-	콘크리트면	지정수성페이트칠마감(2회)	-	-	경량철골천정틀	SMC 천정재(300X300)		
	식당	-	데코타일마감(600x600)	-		THK9mm M.D.F	THK1.5mm SUS BLACK H/L 마감.	120	-	콘크리트면	하부:지정파벽돌마감 상부:수성페이트칠마감(2회)	- -	- -	경량철골천정틀	알루미늄루버		

DESIGN ARCHITECTURE

건축사사무소 림
Architectural Lab Lib

건축사 최충림

경상남도 거창군 거창읍 상동3길 20 1F
TEL (055) 943-3131
FAX (055) 943-3130

NOTE

REVISIONS	DATE	REMARK
1		

PROJECT

거창적십자병원 구내식당
리모델링공사

SHEET TITLE:

공사개요 및
실내재료마감표

PROJECT NO	DRAWN BY
CHECKED BY	APPROVED BY
DATE 2022.06	SCALE 1/60

CAD FILE

DRAWING NO	SHEET NO
	A- 001

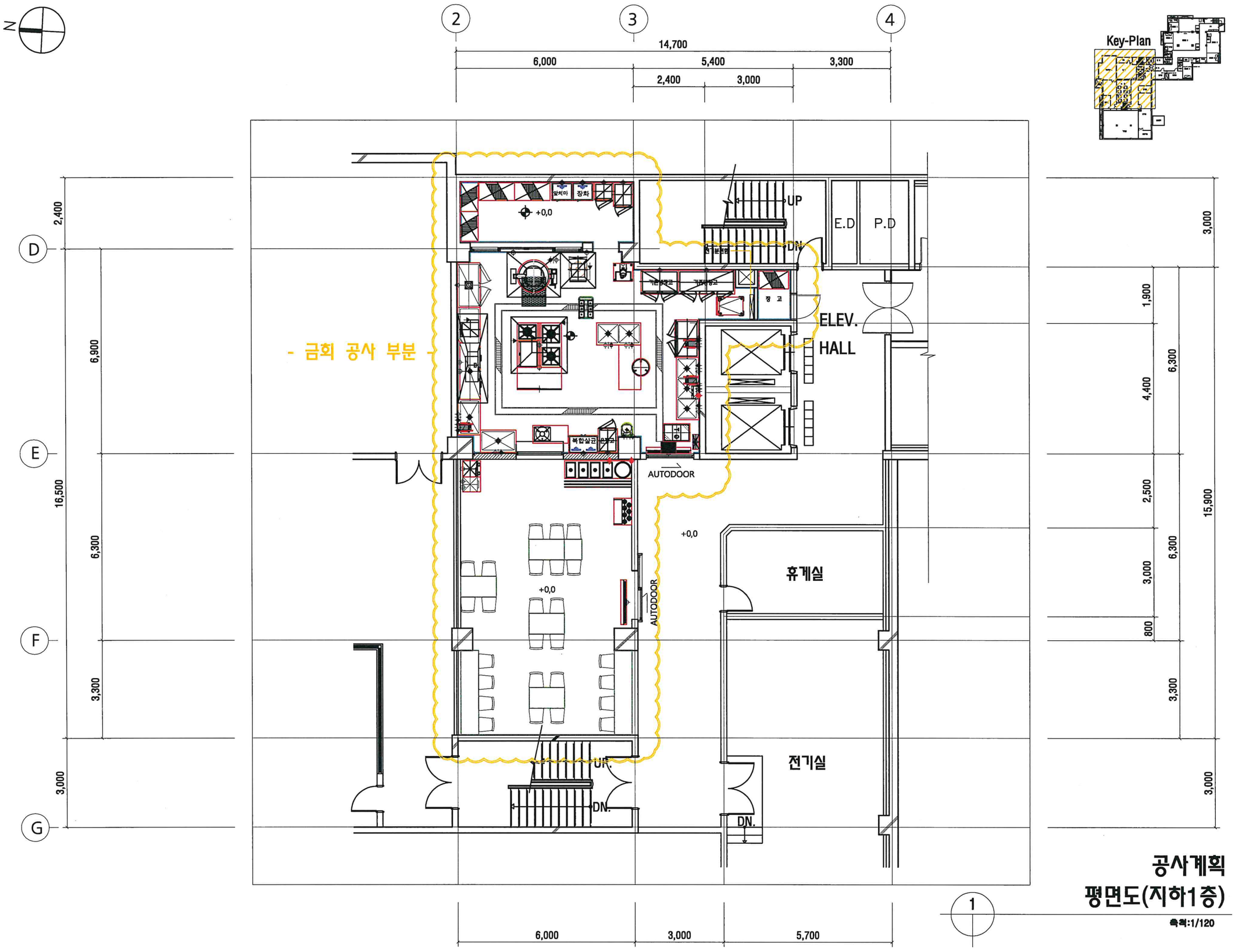

공사계획 평면도(지하1층)

축척:1/120

1

DESIGN ARCHITECTURE

건축사사무소 립
Architectural firm Lip
건 축 사 최 충 립
경상남도 거창군 거창읍 상림길 20 1F
TEL (055) 943-3131
FAX (055) 943-3130

NOTE

REVISIONS	DATE	REMARK
1		

PROJECT

거창적십자병원 구내식당
리모델링공사

SHEET TITLE:

공사계획평면도
(지하1층)

PROJECT NO	DRAWN BY
CHECKED BY	APPROVED BY
DATE 2022.06	SCALE 1/120
CAD FILE	
DRAWING NO	SHEET NO A- 101

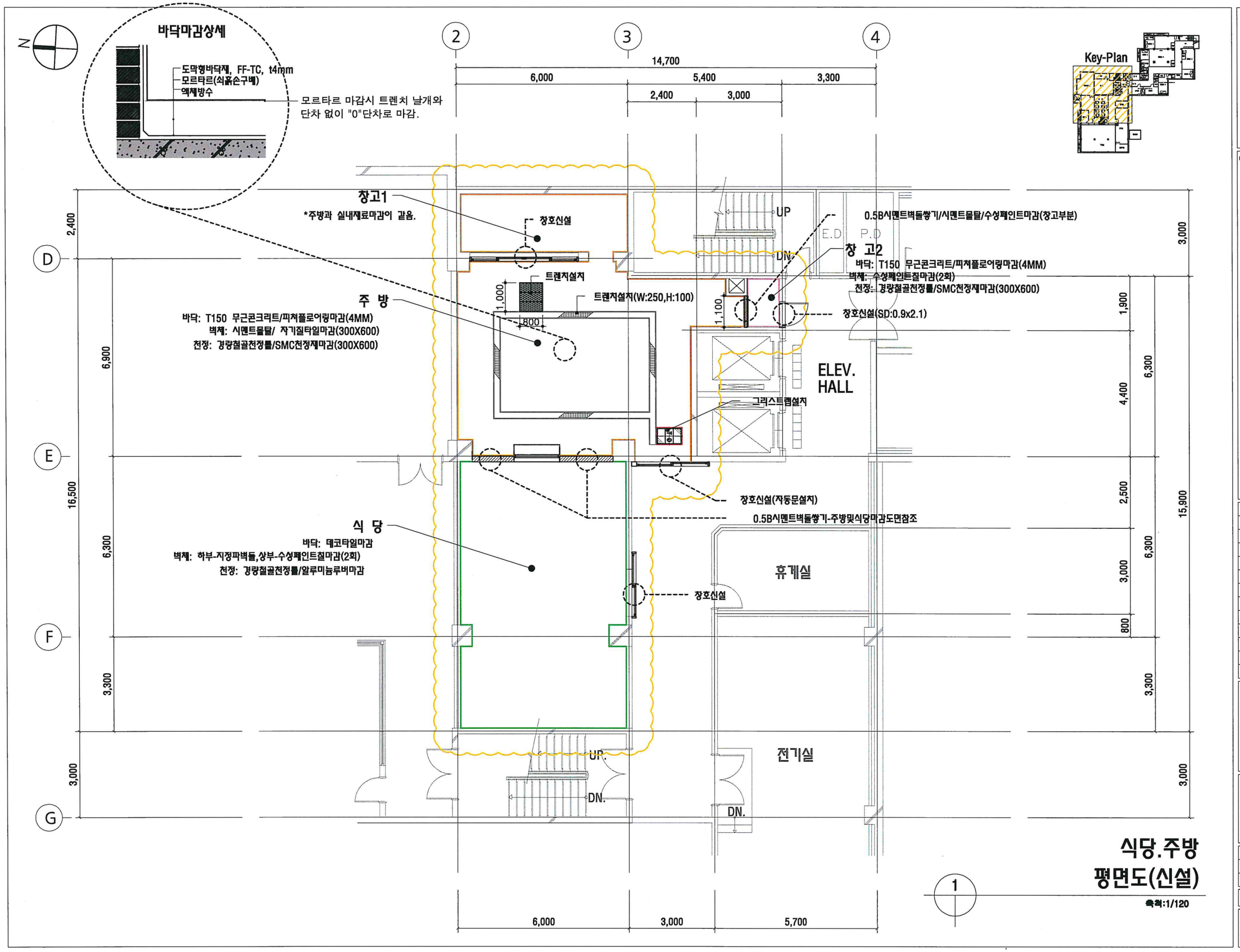

식당.주방 평면도(신설)

축척:1/120

DESIGN ARCHITECTURE

건축사사무소 립
Architectural firm Lip

건축사 최 중 립
경상남도 거창군 서창읍 상동3길 20 1F
TEL (055) 943-3131
FAX (055) 943-3130

NOTE

REVISIONS	DATE	REMARK
1		

PROJECT

거창적십자병원 구내식당
리모델링공사

SHEET TITLE:

식당.주방
평면도(신설)

PROJECT NO	DRAWN BY
CHECKED BY	APPROVED BY
DATE 2022.06	SCALE 1/120
CAD FILE	
DRAWING NO	SHEET NO A- 102

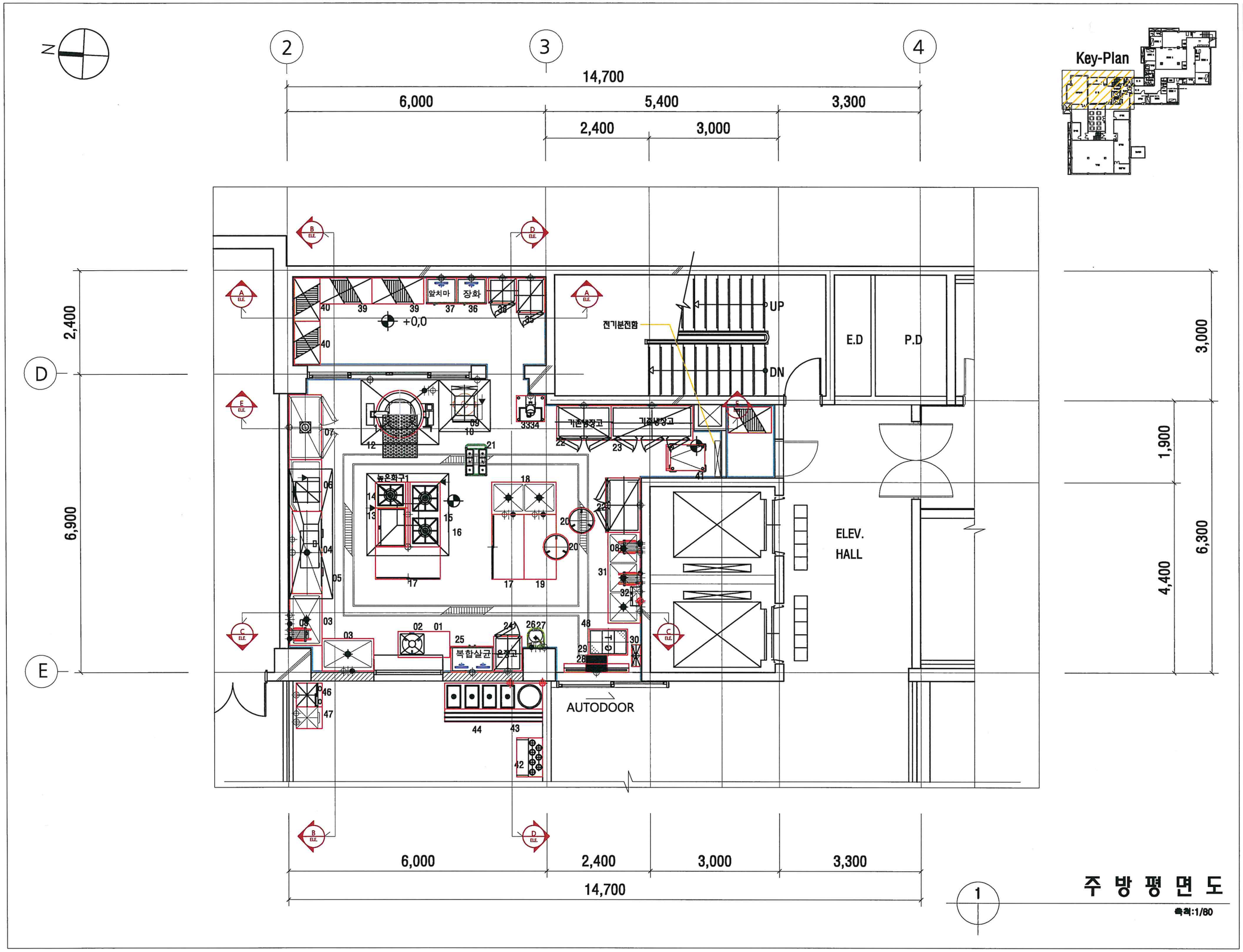

1

주 방 평 면 도

축척:1/80

DESIGN ARCHITECTURE

건축사사무소립
Architectural firm Lip

건축사 최 충 립
경상남도 거창군 거창읍 상동3길 20 1F
TEL (055) 943-3131
FAX (055) 943-3130

NOTE

REVISIONS	DATE	REMARK
1		

PROJECT

거창적십자병원 구내식당
리모델링공사

SHEET TITLE:

주 방 평 면 도

PROJECT NO	DRAWN BY
CHECKED BY	APPROVED BY
DATE 2022.06	SCALE 1/80
CAD FILE	
DRAWING NO	SHEET NO A- 103

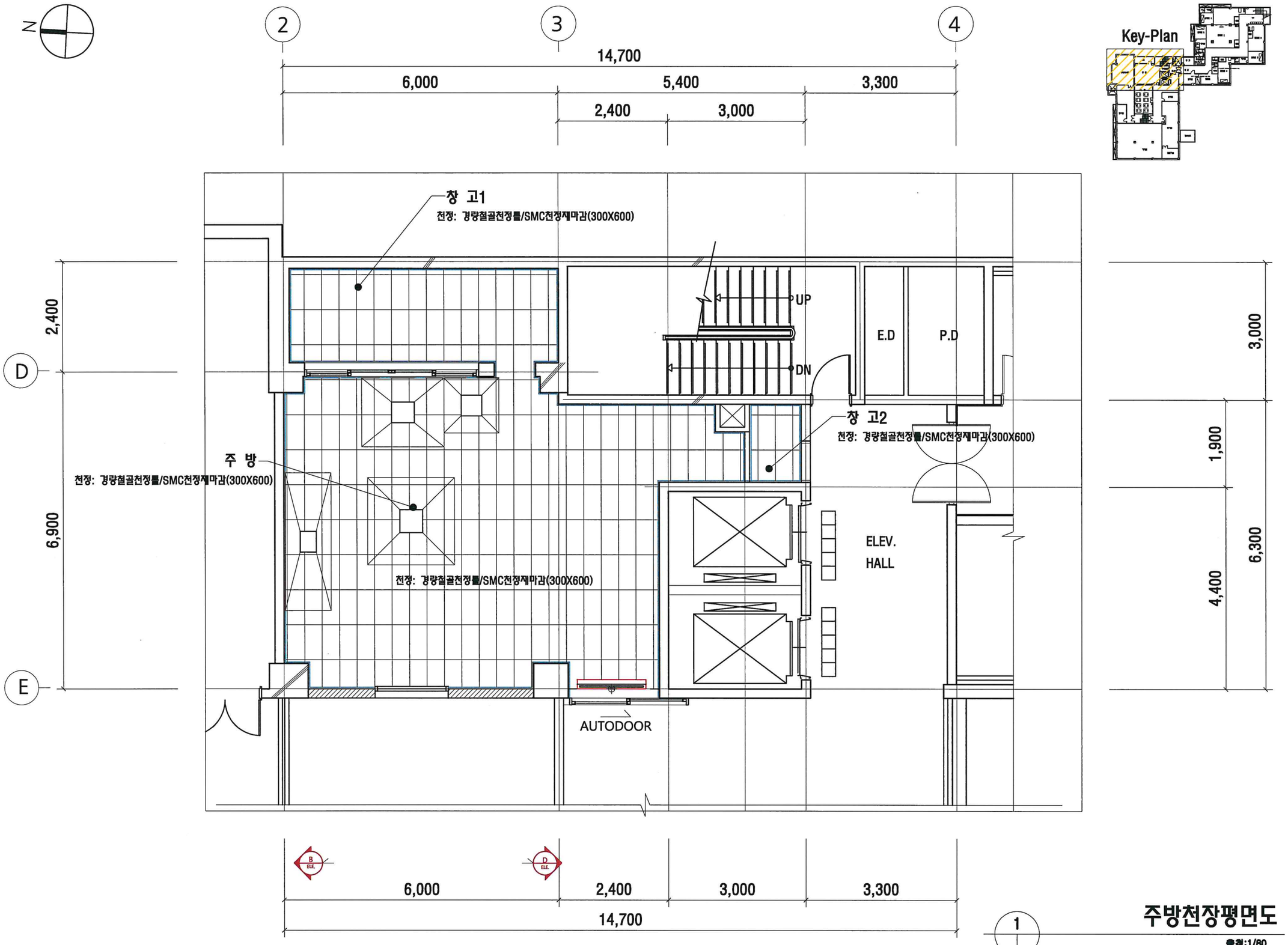

Key-Plan

주방천장평면도

1

축척:1/80

DESIGN ARCHITECTURE
건축사사무소 립
Architectural firm Lip
건축사 최승립
경상남도 거창군 거창읍 상림3길 20 1F
TEL (055) 943-3131
FAX (055) 943-3130

NOTE

REVISIONS	DATE	REMARK
1		

PROJECT

거창적십자병원 구내식당
리모델링공사

SHEET TITLE:

주방천장평면도

PROJECT NO	DRAWN BY
CHECKED BY	APPROVED BY
DATE 2022.06	SCALE 1/80
CAD FILE	
DRAWING NO	SHEET NO A- 104

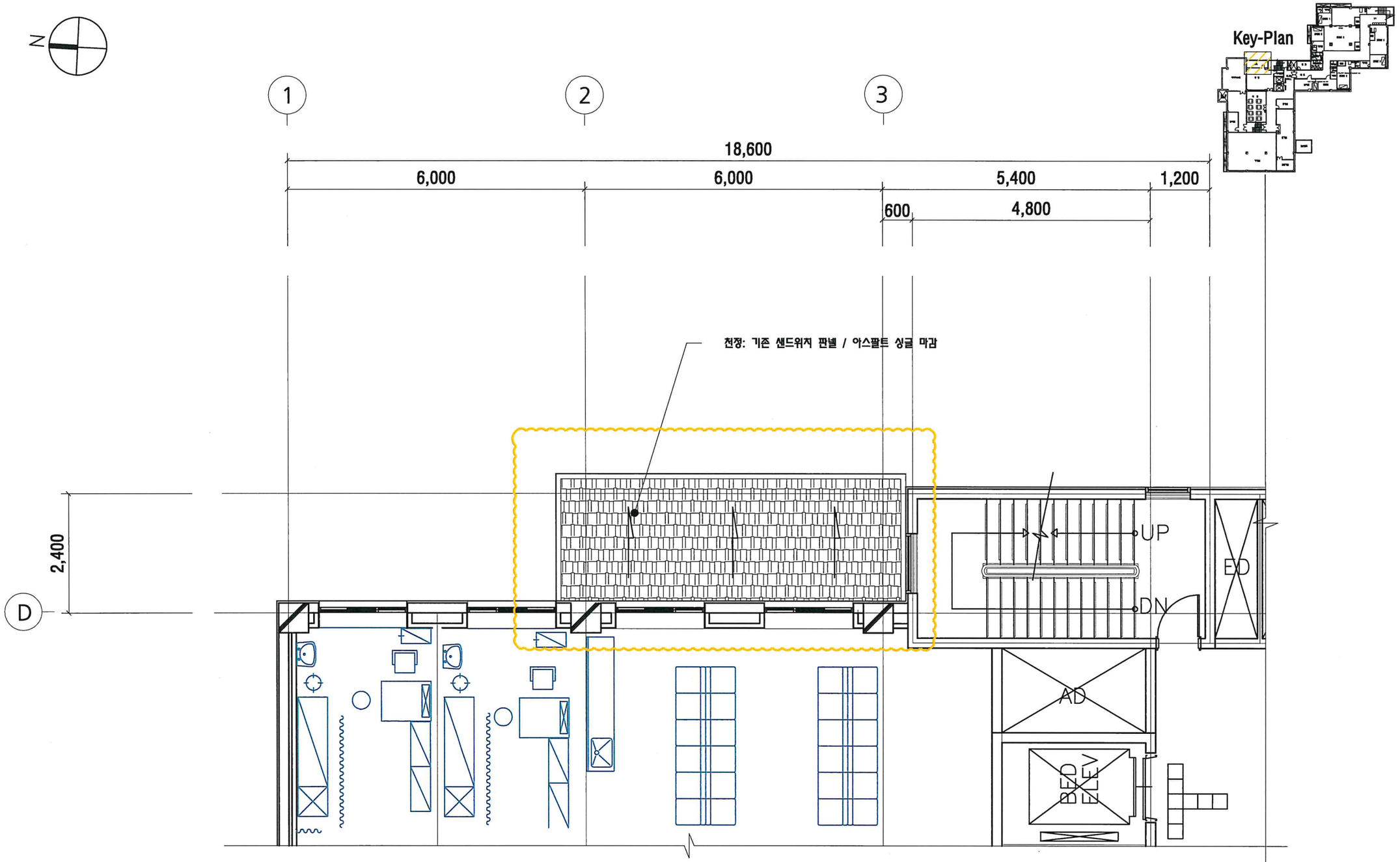

Key-Plan

DESIGN ARCHITECTURE
건축사사무소립
Architectural firm Lip
건축사 최 충 립
경상남도 거창군 거창읍 상동3길 20-1F
TEL (055) 943-3131
FAX (055) 943-3130

NOTE

REVISIONS	DATE	REMARK
1		

PROJECT
거창적십자병원 구내식당
리모델링공사

SHEET TITLE:
1층부분확대
평면도

PROJECT NO	DRAWN BY
CHECKED BY	APPROVED BY
DATE 2022.06	SCALE 1/80
CAD FILE	
DRAWING NO	SHEET NO A- 105

1 1층부분확대평면도

축척:1/80

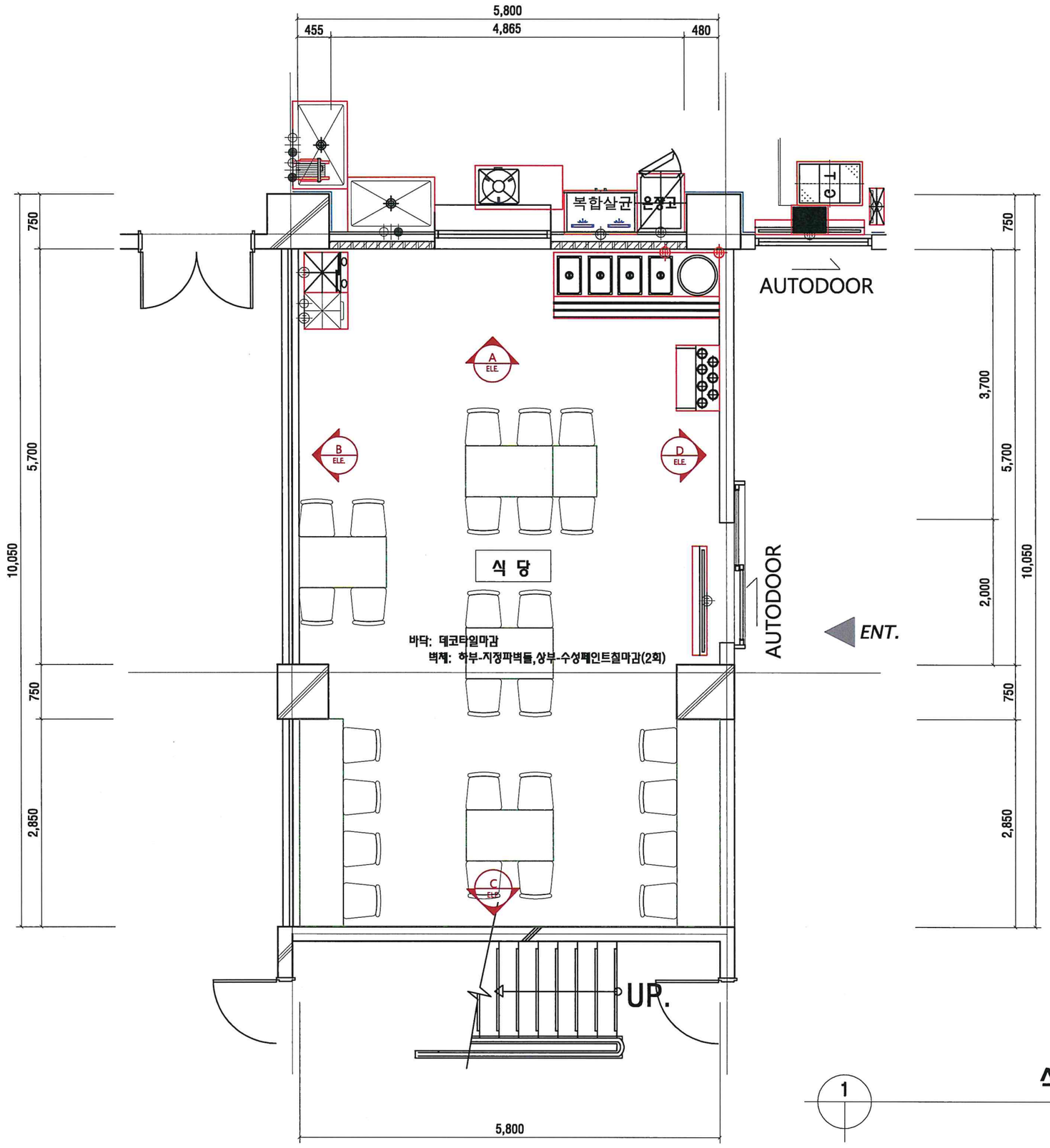

1 식당평면도

축척:1/60

DESIGN ARCHITECTURE

건축사사무소 립

Architectural firm Lip

건축사 최 충 립

경상남도 거창군 거창읍 상동3길 20 1F

TEL (055) 943-3181

FAX (055) 943-3183

NOTE

REVISIONS	DATE	REMARK
1		

PROJECT

거창적십자병원 구내식당
리모델링공사

SHEET TITLE:

식당평면도

PROJECT NO	DRAWN BY
CHECKED BY	APPROVED BY
DATE 2022.06	SCALE 1/60
CAD FILE	
DRAWING NO	SHEET NO A- 106

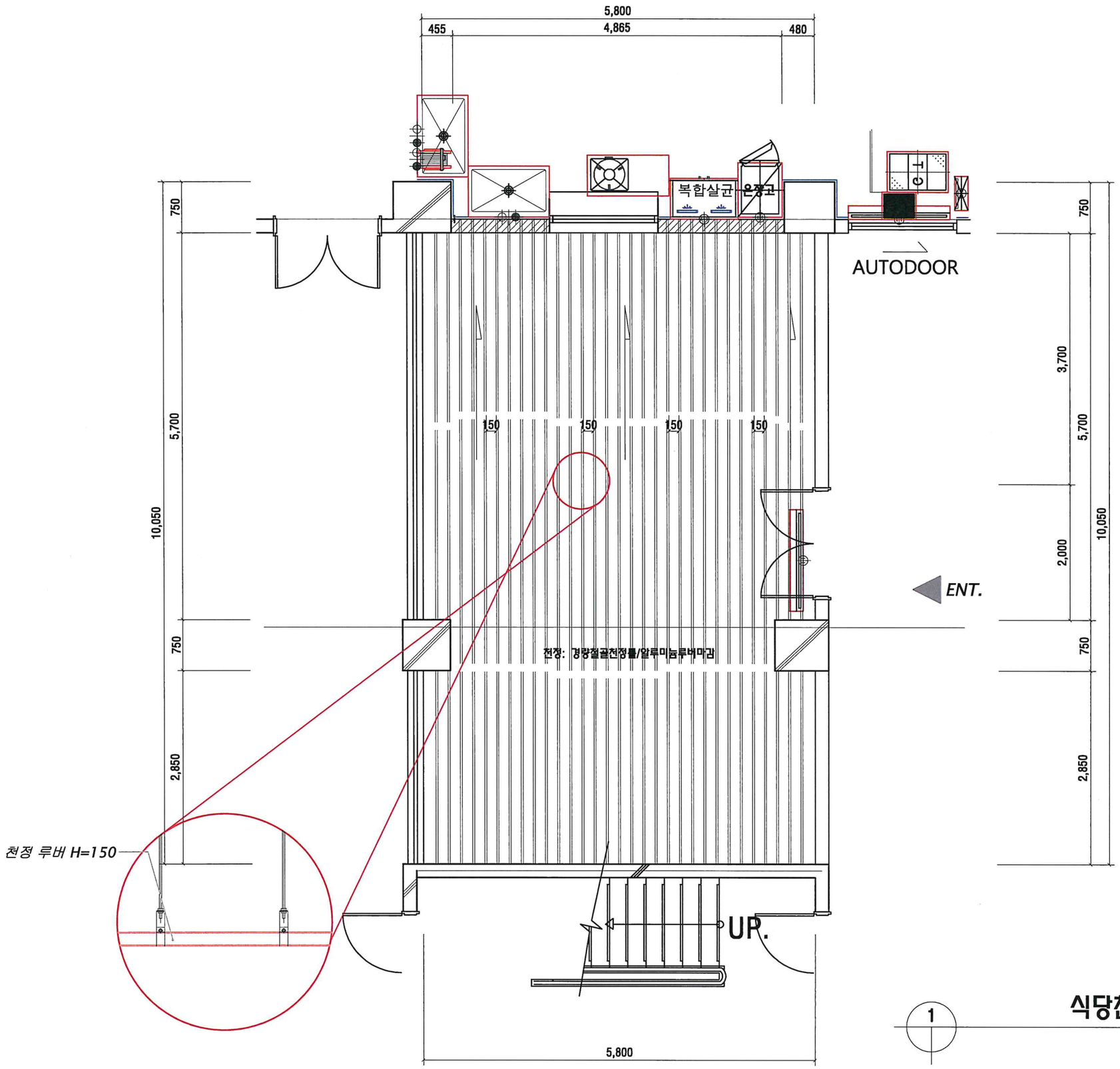

1

식당천장평면도

축척:1/60

DESIGN ARCHITECTURE
건축사사무소립
Architectural firm Lip
건축사 최충립
경상남도 거창군 거창읍 상동3길 20, 1F
TEL (055) 943-3131
FAX (055) 943-3130

NOTE

REVISIONS	DATE	REMARK
1		

PROJECT
거창적십자병원 구내식당
리모델링공사

SHEET TITLE:
식당천장평면도

PROJECT NO	DRAWN BY
CHECKED BY	APPROVED BY
DATE 2022.06	SCALE 1/60

CAD FILE

DRAWING NO	SHEET NO
	A- 107

Key-Plan

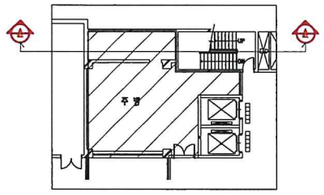

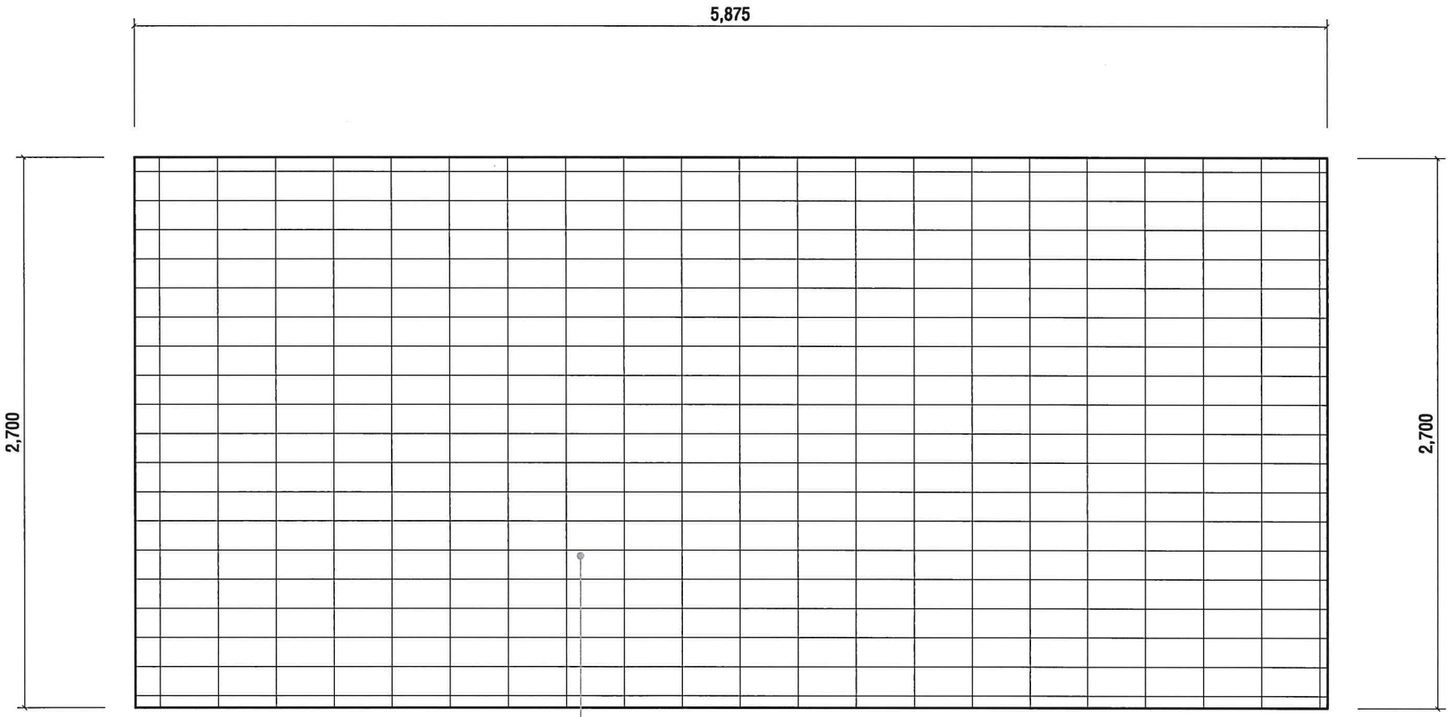

입면도-A (주방)

축척:1/30

DESIGN ARCHITECTURE
건축사사무소립
Architectural firm Lip
건축사 최 충 립
경상남도 거창읍 상동3길 20 1F
TEL (055) 943-3131
FAX (055) 943-3180

NOTE

REVISIONS	DATE	REMARK
1		

PROJECT

거창적십자병원 구내식당
리모델링공사

SHEET TITLE:

입면도-A (주방)

PROJECT NO	DRAWN BY
CHECKED BY	APPROVED BY
DATE 2022.06	SCALE 1/30
CAD FILE	
DRAWING NO	SHEET NO A- 201

Key-Plan

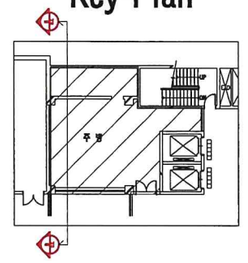

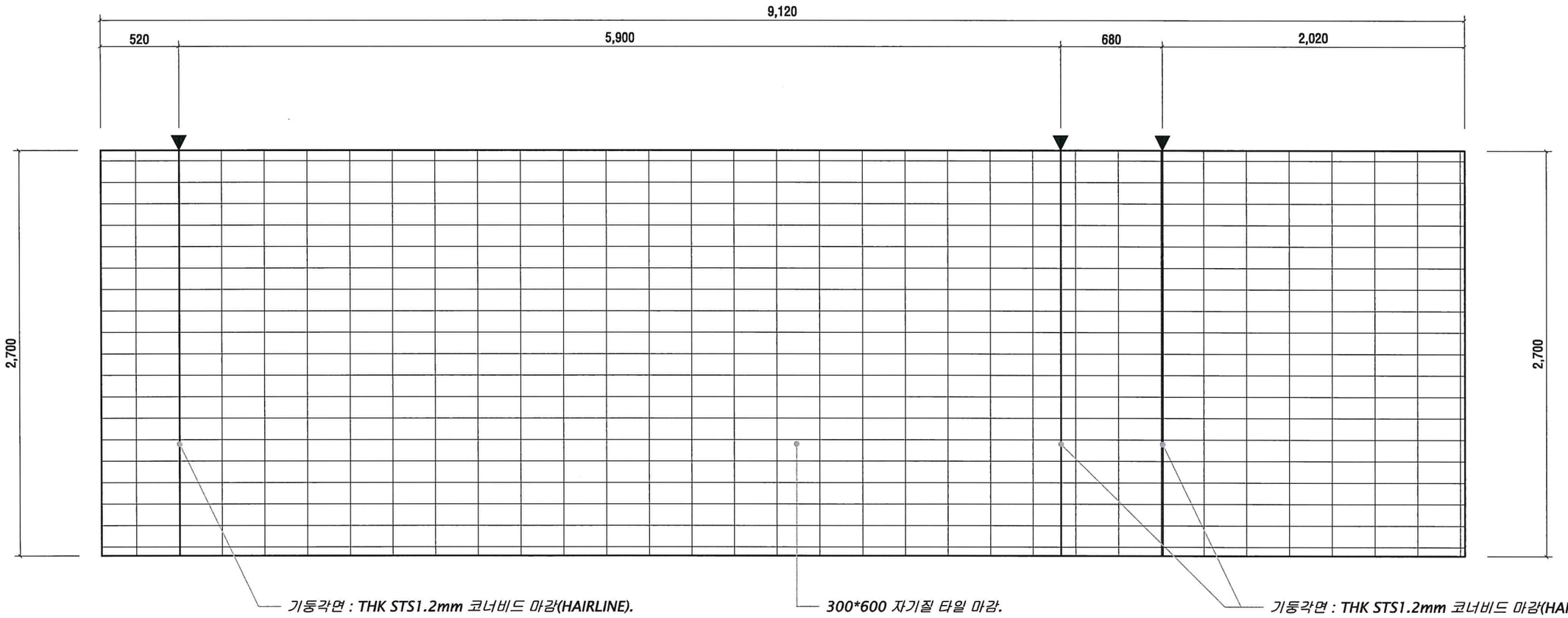

입면도-B (주방)

1

축척:1/30

DESIGN ARCHITECTURE
건축사사무소 립
Architectural firm Lip
건축사 최 충 립
경상남도 거창군 거창읍 [illegible] 20 1F
TEL (055) 943-3181
FAX (055) 943-3130

NOTE

REVISIONS	DATE	REMARK
1		

PROJECT

거창적십자병원 구내식당
리모델링공사

SHEET TITLE:

입면도-B (주방)

PROJECT NO	DRAWN BY
CHECKED BY	APPROVED BY
DATE 2022.06	SCALE 1/30
CAD FILE	
DRAWING NO	SHEET NO A- 202

Key-Plan

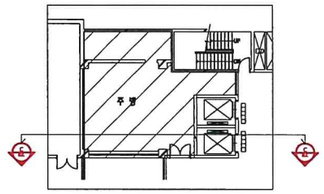

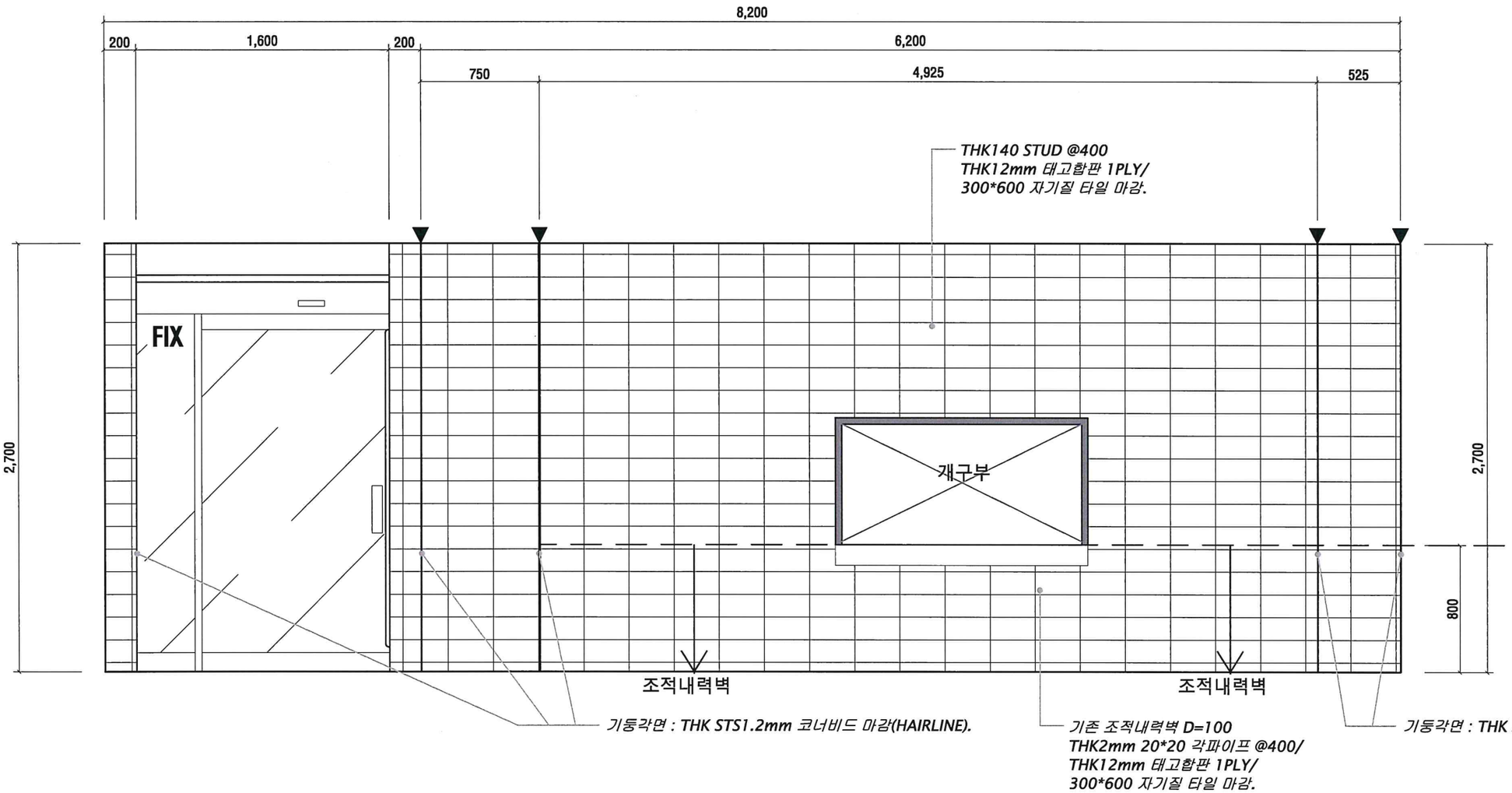

1 **입면도-C (주방)**

축척:1/30

DESIGN ARCHITECTURE
건축사사무소 립
Architectural firm Lip
건축사 최 충 립
경상남도 거창군 거창읍 상동3길 20 1F
TEL (055) 943-3131
FAX (055) 943-3130

NOTE

REVISIONS	DATE	REMARK
1		

PROJECT
거창적십자병원 구내식당
리모델링공사

SHEET TITLE:
입면도-C (주방)

PROJECT NO	DRAWN BY
CHECKED BY	APPROVED BY
DATE 2022.06	SCALE 1/30
CAD FILE	
DRAWING NO	SHEET NO A- 203

Key-Plan

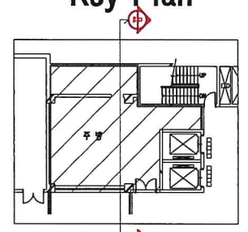

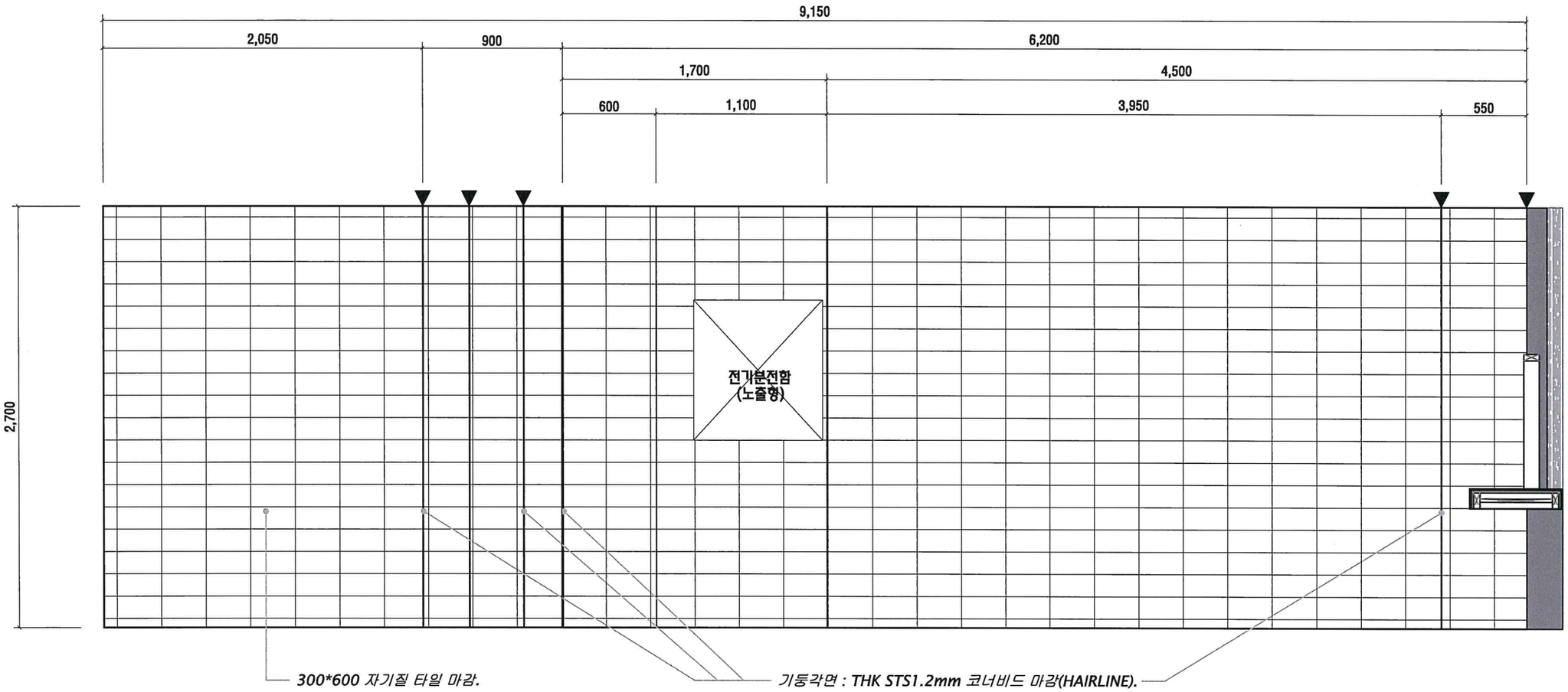

입면도-D (주방)

1

축척:1/30

DESIGN ARCHITECTURE

건축사사무소립
Architectural firm Lip

건축사 최중필
경상남도 거창군 거창읍 상동3길 20 1F
TEL (055) 943-3131
FAX (055) 943-3130

NOTE

REVISIONS	DATE	REMARK
1		

PROJECT

거창적십자병원 구내식당
리모델링공사

SHEET TITLE:

입면도-D (주방)

PROJECT NO	DRAWN BY
CHECKED BY	APPROVED BY
DATE 2022.06	SCALE 1/30
CAD FILE	
DRAWING NO	SHEET NO A- 204

Key-Plan

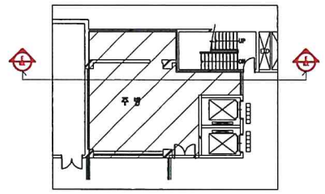

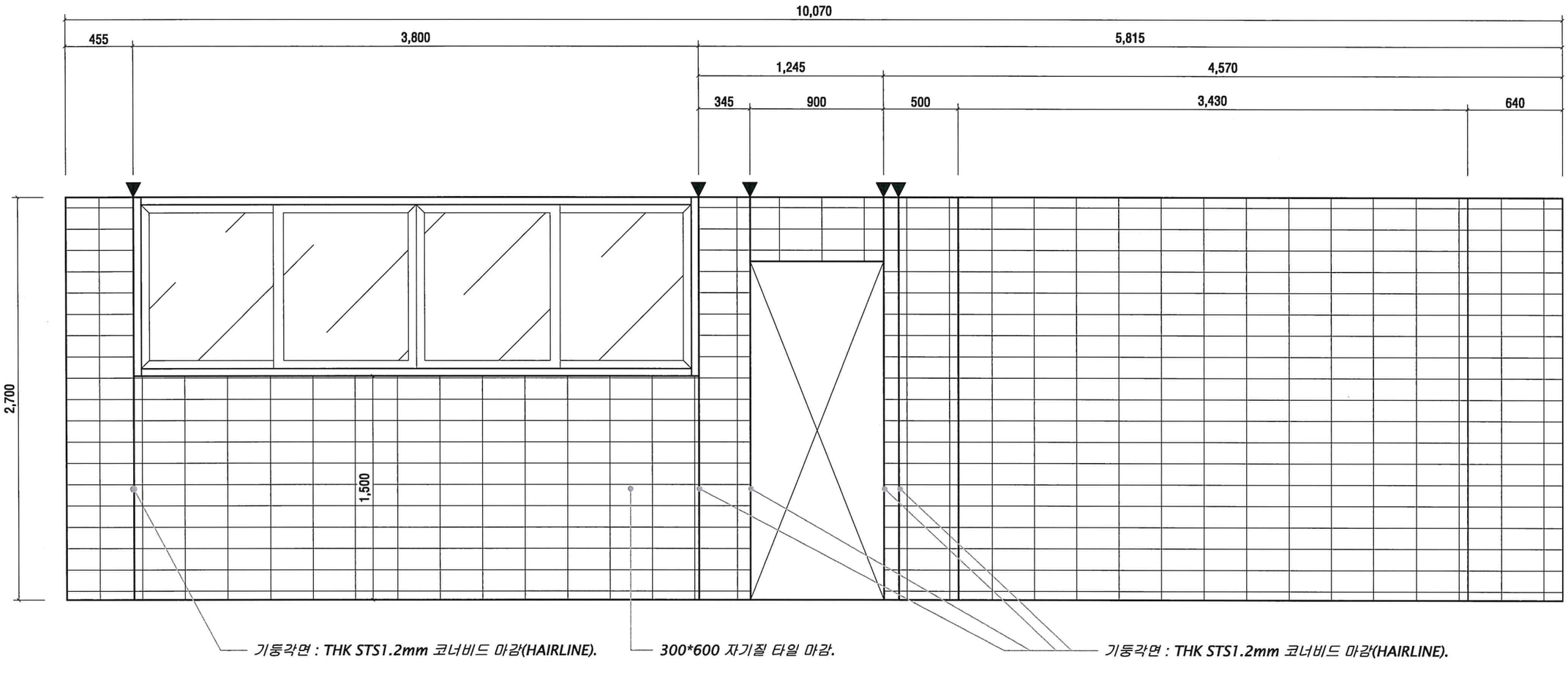

1 **입면도-E (주방)**

축척:1/30

DESIGN ARCHITECTURE

건축사사무소 립
Architectural firm Lip

건축사 최종○
경상남도 거창군 거창읍 ○○○길 20-1F
TEL (055) 943-3131
FAX (055) 943-3130

NOTE

REVISIONS	DATE	REMARK
1		

PROJECT

거창적십자병원 구내식당
리모델링공사

SHEET TITLE:

입면도-E (주방)

PROJECT NO	DRAWN BY
CHECKED BY	APPROVED BY
DATE 2022.06	SCALE 1/30
CAD FILE	
DRAWING NO	SHEET NO A- 205

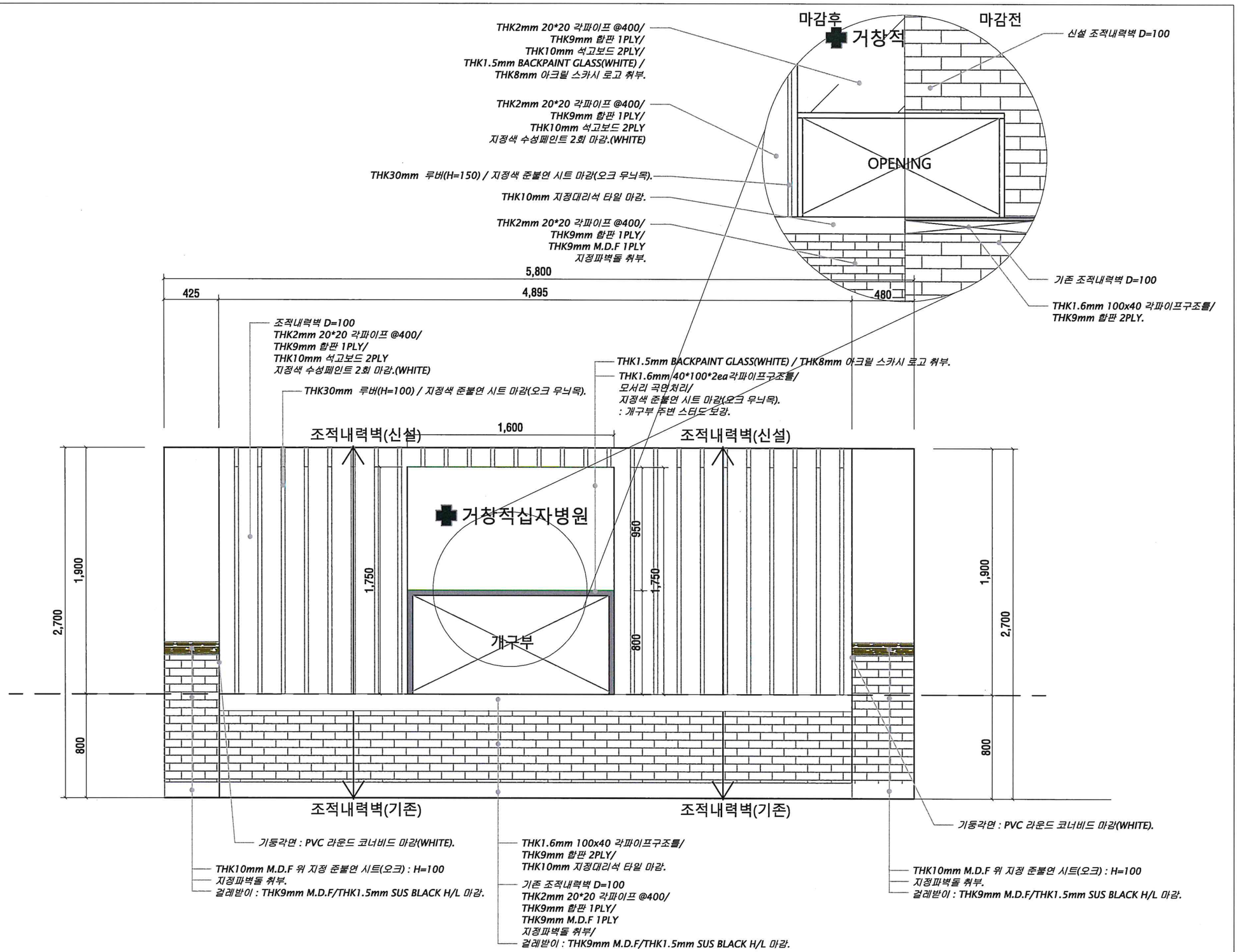

1

입면도-A(식당)

축척:1/30

DESIGN ARCHITECTURE

건축사사무소 립
Architectural firm Lip
건축사 최 충 립
경상남도 거창군 거창읍 상동3길 20 1F
TEL (055) 943-3131
FAX (055) 943-3130

NOTE

REVISIONS	DATE	REMARK
1		

PROJECT

거창적십자병원 구내식당
리모델링공사

SHEET TITLE:

입면도-A(식당)

PROJECT NO	DRAWN BY
CHECKED BY	APPROVED BY
DATE 2022.06	SCALE 1/30

CAD FILE

DRAWING NO	SHEET NO
	A- 206

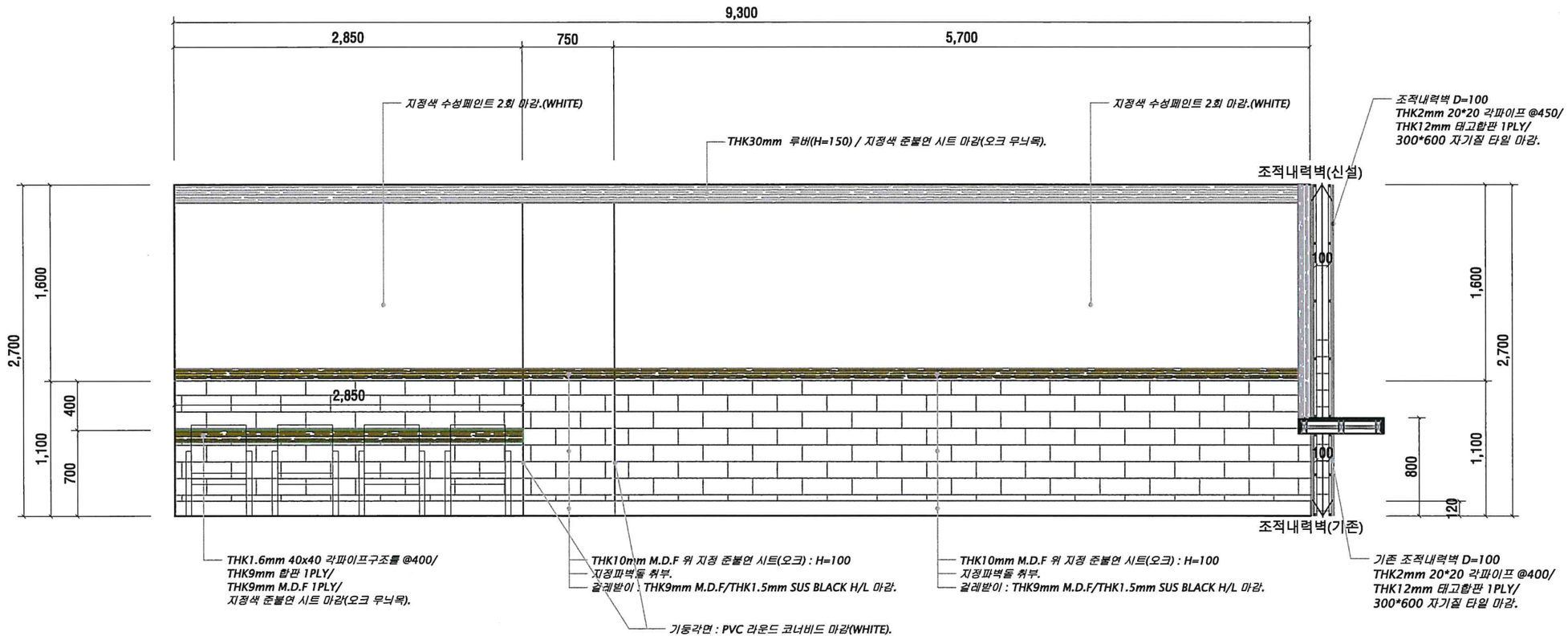

1

입면도-B(식당)

축척:1/40

DESIGN ARCHITECTURE
건축사사무소 립
Architectural firm Lip
건축사 최 충 립
경상남도 거창군 거창읍 상동3길 20-1
TEL (055) 943-3131
FAX (055) 943-3130

NOTE

REVISIONS	DATE	REMARK
1		

PROJECT
거창적십자병원 구내식당
리모델링공사

SHEET TITLE:
입면도-B(식당)

PROJECT NO	DRAWN BY
CHECKED BY	APPROVED BY
DATE 2022.06	SCALE 1/40
CAD FILE	
DRAWING NO	SHEET NO A- 207

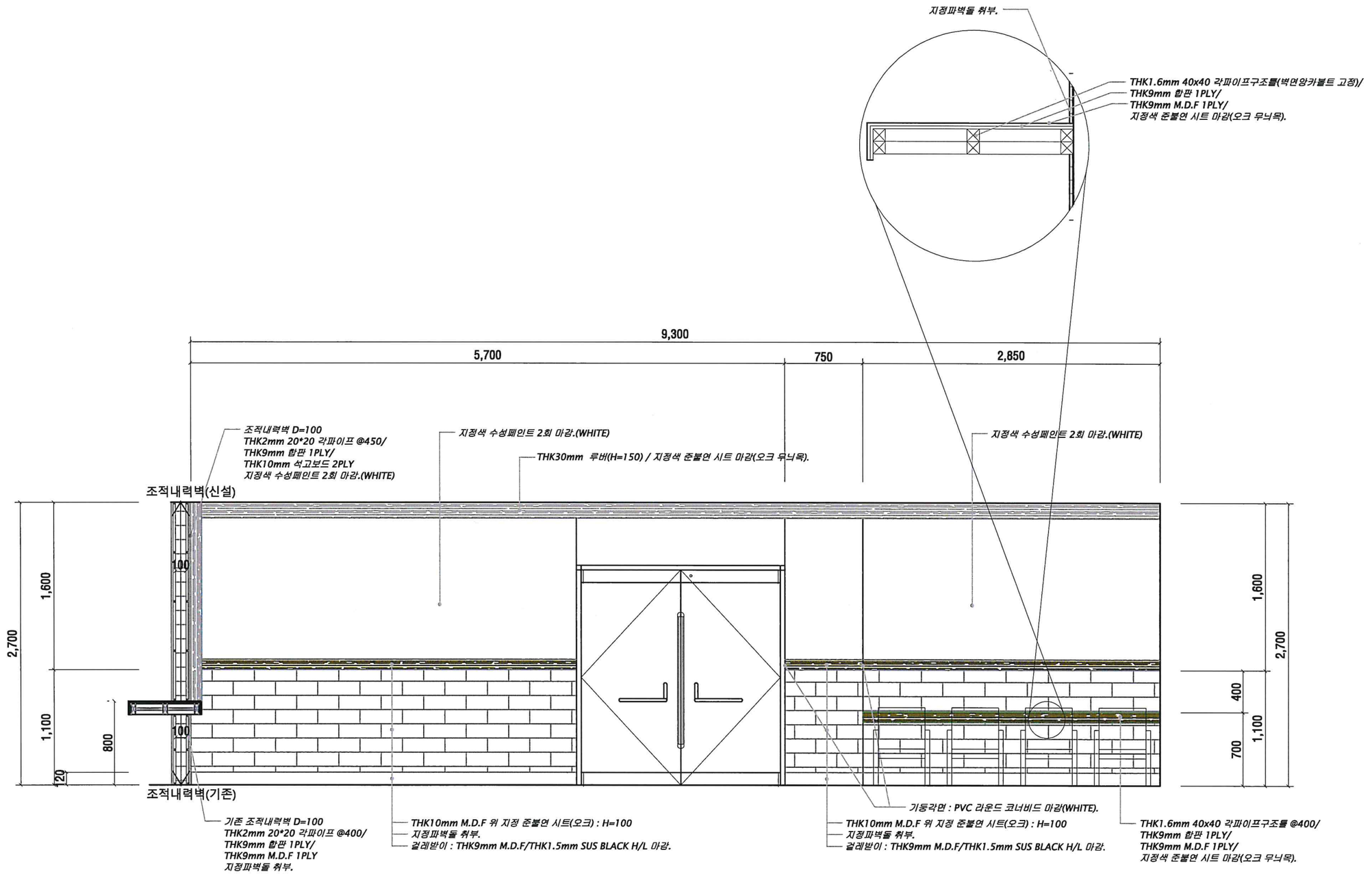

DESIGN ARCHITECTURE
건축사사무소 립
Architectural firm Lip
건축사 최충립
경상남도 거창읍 거창읍 상동3길 20
TEL (055) 943-3131
FAX (055) 949-3130

NOTE

REVISIONS	DATE	REMARK
1		

PROJECT
거창적십자병원 구내식당
리모델링공사

SHEET TITLE:
입면도-C(식당)

PROJECT NO	DRAWN BY
CHECKED BY	APPROVED BY
DATE 2022.06	SCALE 1/40
CAD FILE	
DRAWING NO	SHEET NO A- 208

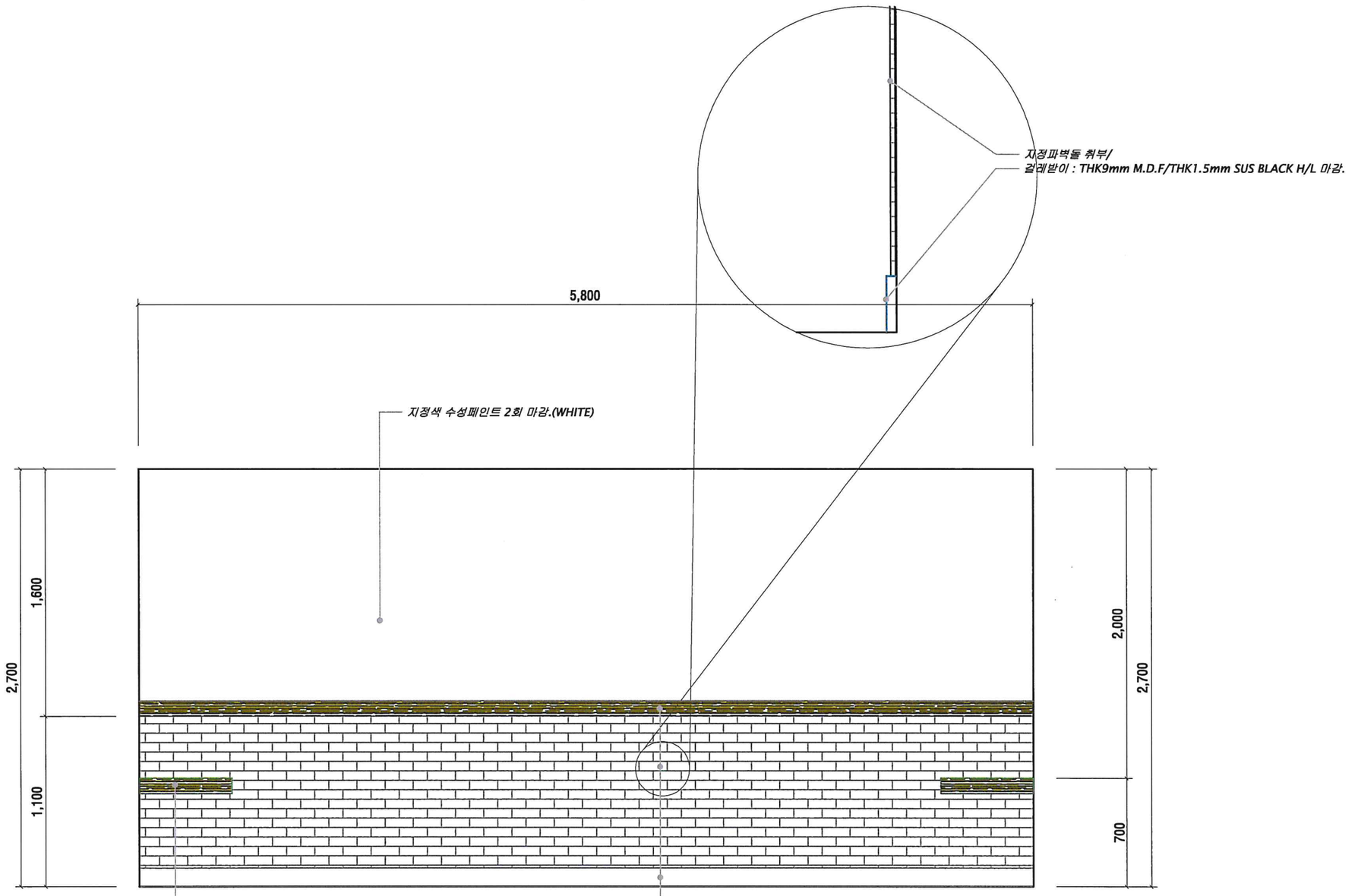

1 입면도-D(식당)

축척:1/30

DESIGN ARCHITECTURE
건축사사무소립
Architectural firm Lip
건축사 최충립
경상남도 거창군 거창읍 상동3길 20-1F
TEL (055) 943-3131
FAX (055) 943-3130

NOTE

REVISIONS	DATE	REMARK
1		

PROJECT
거창적십자병원 구내식당
리모델링공사

SHEET TITLE:
입면도-D(식당)

PROJECT NO	DRAWN BY
CHECKED BY	APPROVED BY
DATE 2022.06	SCALE 1/30
CAD FILE	
DRAWING NO	SHEET NO A- 209

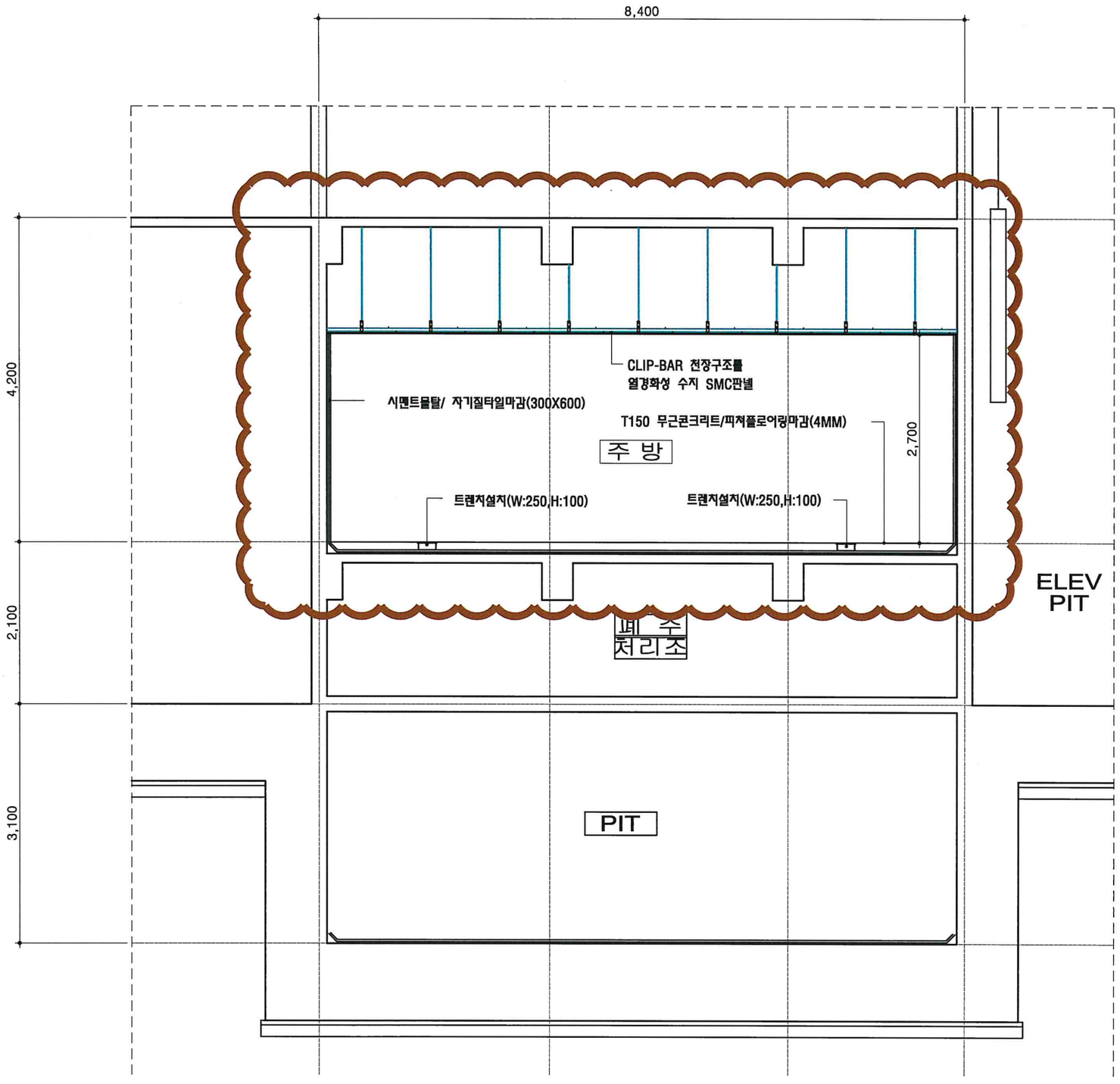

1

단면도(신설)

축척:1/60

DESIGN ARCHITECTURE
건축사사무소립
Architectural firm Lip
건축사 최 충 립
경상남도 거창군 거창읍 상동2길 20 1F
TEL (055) 949-3131
FAX (055) 949-3130

NOTE

REVISIONS	DATE	REMARK
1		

PROJECT
거창적십자병원 구내식당
리모델링공사

SHEET TITLE:
단면도(신설)

PROJECT NO	DRAWN BY
CHECKED BY	APPROVED BY
DATE 2022.06	SCALE 1/60
CAD FILE	
DRAWING NO	SHEET NO A- 301

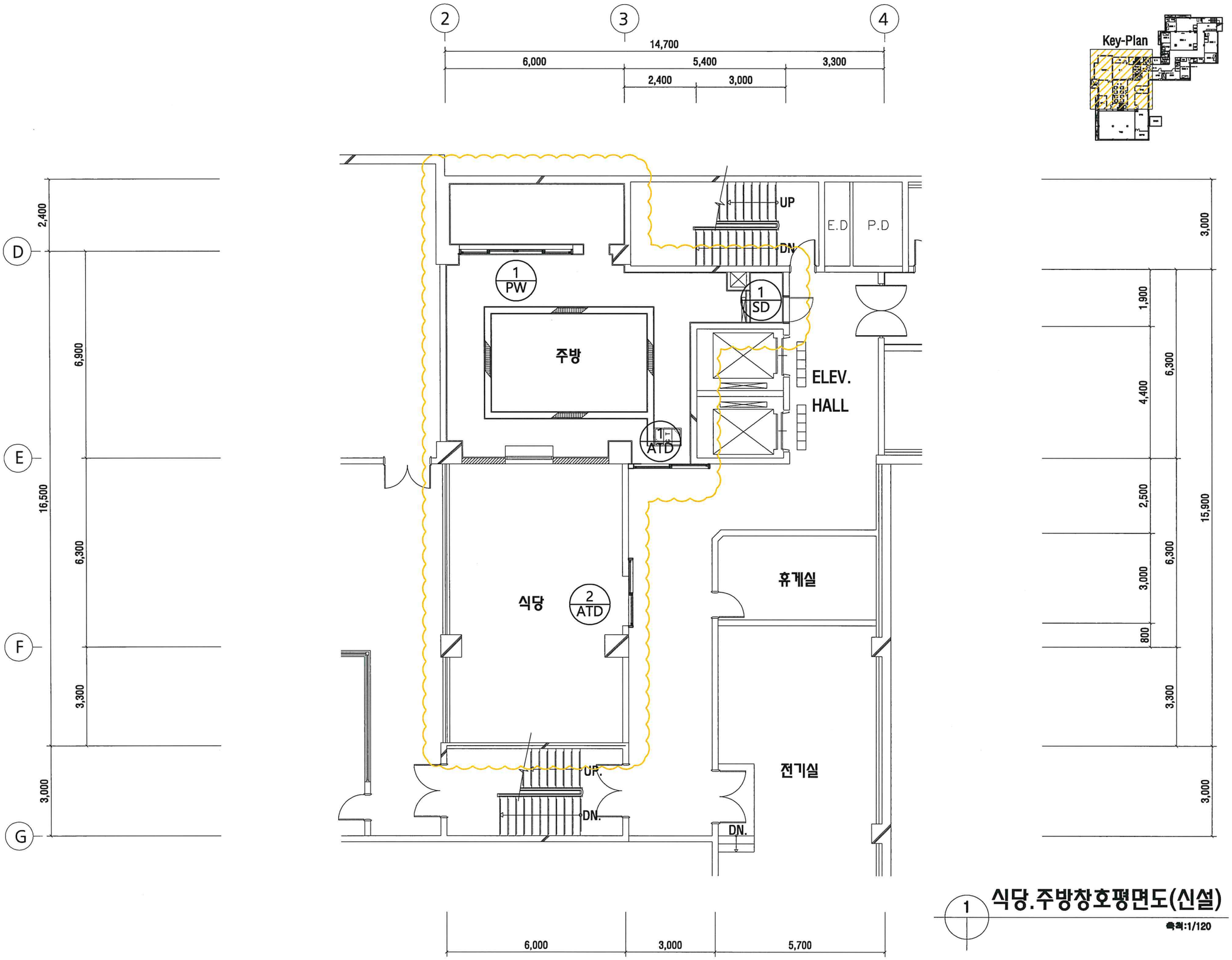

Key-Plan

1 식당.주방창호평면도(신설)

축척:1/120

DESIGN ARCHITECTURE

건축사사무소 립
Architectural firm Lip

건축사 최 충 립

경상남도 거창군 거창읍 상동3길 20 1F
TEL (055) 943-3131
FAX (055) 943-3130

NOTE

REVISIONS	DATE	REMARK
1		

PROJECT

거창적십자병원 구내식당
리모델링공사

SHEET TITLE:

식당.주방
창호평면도(신설)

PROJECT NO	DRAWN BY
CHECKED BY	APPROVED BY
DATE 2022.06	SCALE 1/120

CAD FILE

DRAWING NO	SHEET NO
	A- 401

창호 일람표 (사무실)

S = 1/ 100

NOTE
* 모든 창호는 현장실측 후 제작할 것.
* 외부골조와 창호 문틀이 맞닫는 부분은 10 M/M 이격 후 사모래를 채울 것.
* 시공상의 변경시 감독관 및 감리자와 협의 후 시공할 것.
* 모든 창호 색상은 감독관 및 감리자의 협의 할 것.

	1 ATD	1 SD	2 ATD		
형 태	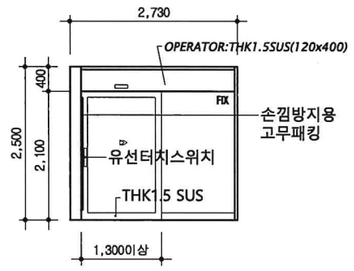	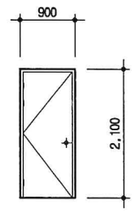	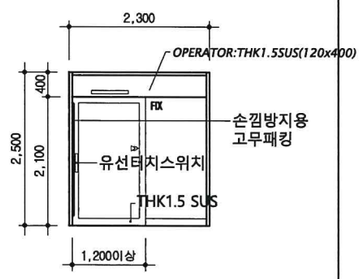		
틀 재 료	1.5T S'STL 헤어라인마감	100X45X1.6 ST'L 문틀 / 정전분체도장	1.5T S'STL 헤어라인마감		
철 물	기타철물일체	도아록 1조,스텐경첩 3조,도아체크 1조,도아스톱 1조	기타철물일체		
마 감, 유 리	문: T12강화유리, FIX: T10강화유리	THK1.2 양면철판 / 정전분체도장	문: T12강화유리, FIX: T10강화유리		
위치 및 개소	주방주출입구 1EA	창고 1EA	식당출입구 1EA	1EA	
부 호	1 PW				
형 태	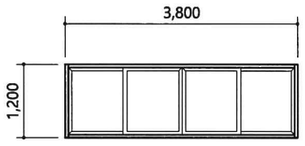				
틀 재 료	130mm P.V.C 창틀				
철 물	부속철물 일식 (방충망 포함)				
마 감, 유 리	16MM칼라복층유리				
위치 및 개소	주방 1EA				
부 호					
형 태					
틀 재 료					
철 물					
마 감, 유 리					
위치 및 개소					

DESIGN ARCHITECTURE

건축사사무소립
Architectural firm Lip

건축사 최 충 립
경상남도 거창군 거창읍 상동2길 20, 1F
TEL (055) 943-9131
FAX (055) 943-9130

NOTE

1. 모든 창호는 현장실측 후 구조 및 시방조건을 검토한 후 감리자의 승인을 득한 후 SHOP DRAWING을 작성하여 제작 설치 할 것

2. 시공상의 변경시 감독관 및 감리자와 협의 후 시공 할 것

REVISIONS	DATE	REMARK
1		

PROJECT

거창적십자병원 구내식당
리모델링공사

SHEET TITLE:

창호일람표

PROJECT NO	DRAWN BY
CHECKED BY	APPROVED BY
DATE 2022.06	SCALE 1/100

CAD FILE

DRAWING NO	SHEET NO
	A- 402

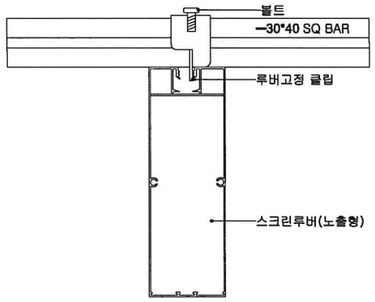

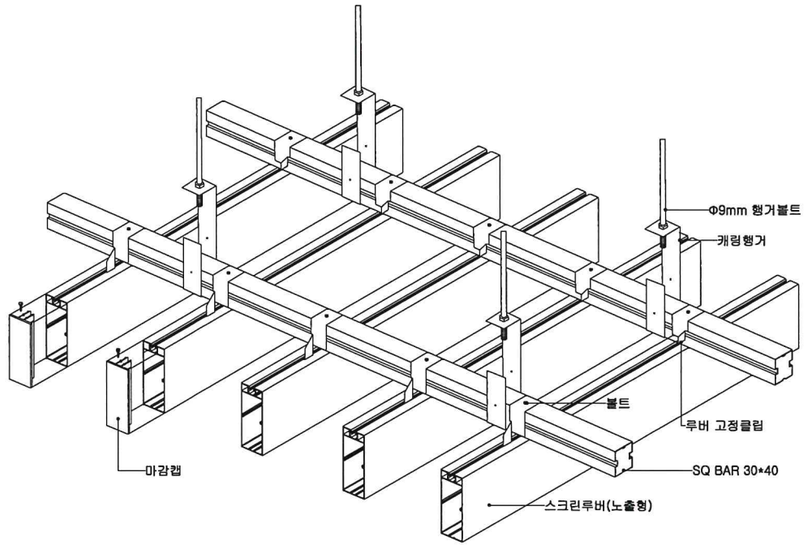

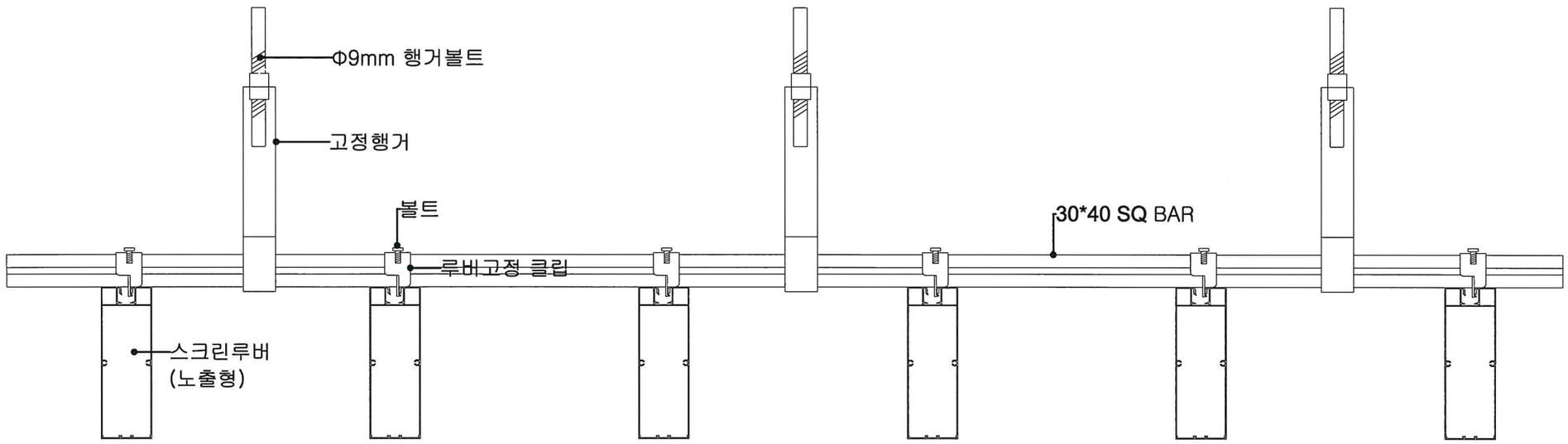

알루미늄루버상세도
SCALE:NONE

DESIGN ARCHITECTURE
건축사사무소 립
Architectural firm Lip
건축사 최충립
경상남도 거창군 거창읍 상동3길 20-17
TEL (055) 943-3131
FAX (055) 943-3130

NOTE

REVISIONS	DATE	REMARK
1		

PROJECT
거창적십자병원 구내식당
리모델링공사

SHEET TITLE:
알루미늄루버상세도

PROJECT NO	DRAWN BY
CHECKED BY	APPROVED BY
DATE 2022.06	SCALE NONE

CAD FILE

DRAWING NO	SHEET NO
	A- 501

1 트렌치 상세도

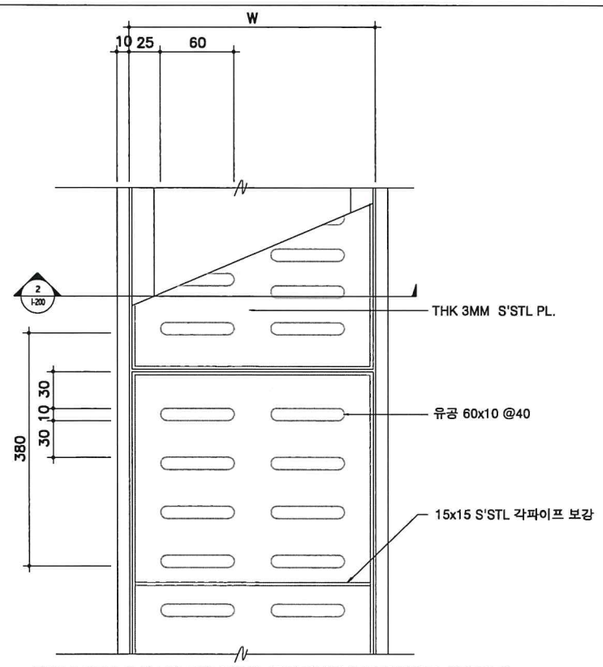

THK 1.2MM SUS H/L FIN.(Ø30)-중간지지대(500간격마다 설치시공)

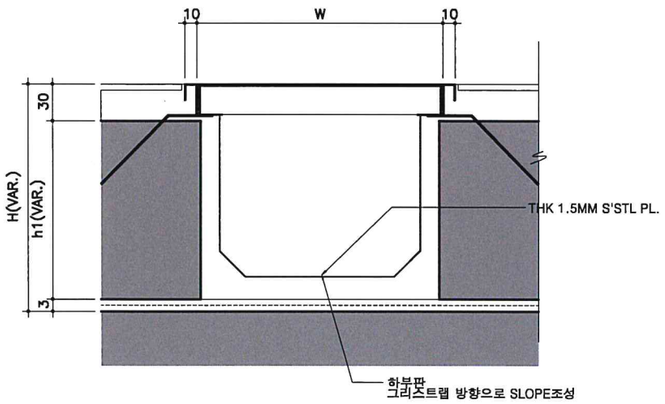

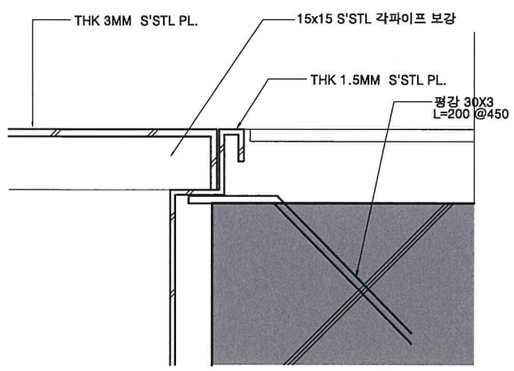

2 코너비드(주방용)

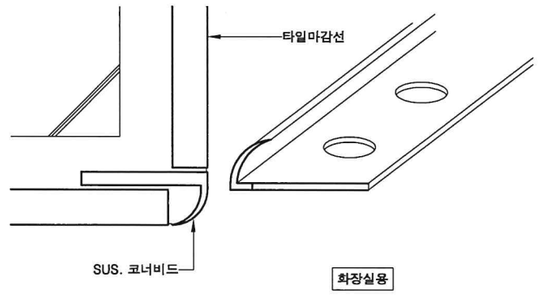

NOTE) 타일시공벽 모서리부분은 SUS.코너비드로 시공

3 재료분리상세도

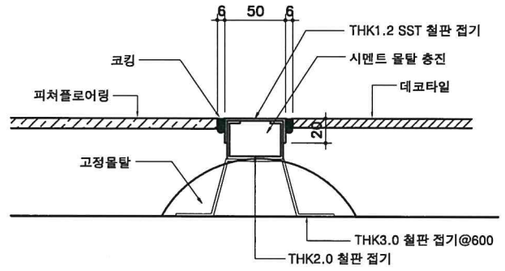

4 트렌치 상세도(국솥 앞)

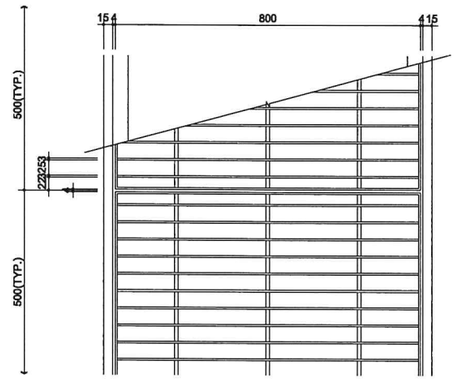

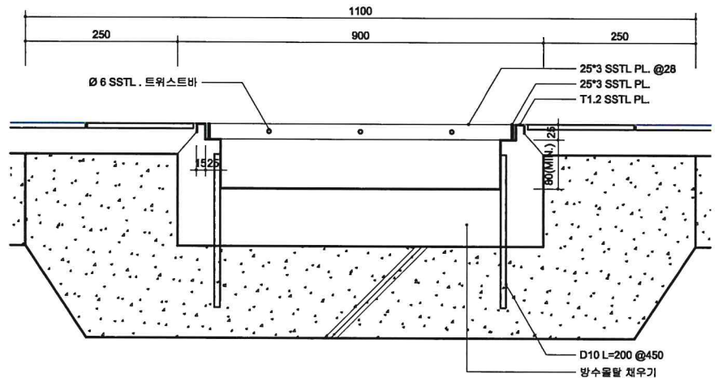

3 DETAIL S:1/ NONE

DESIGN ARCHITECTURE
건축사사무소 립
Architectural firm Lip
건축사 최 종 립
경상남도 거창군 거창읍 상동3길 20 1F
TEL (055) 943-3131
FAX (055) 943-3130

NOTE

REVISIONS	DATE	REMARK
1		

PROJECT
거창적십자병원 구내식당
리모델링공사

SHEET TITLE:
트렌치상세도

PROJECT NO	DRAWN BY
CHECKED BY	APPROVED BY
DATE 2022.06	SCALE NONE

CAD FILE

DRAWING NO	SHEET NO
	A- 502

01 열경화성수지 설치상세도

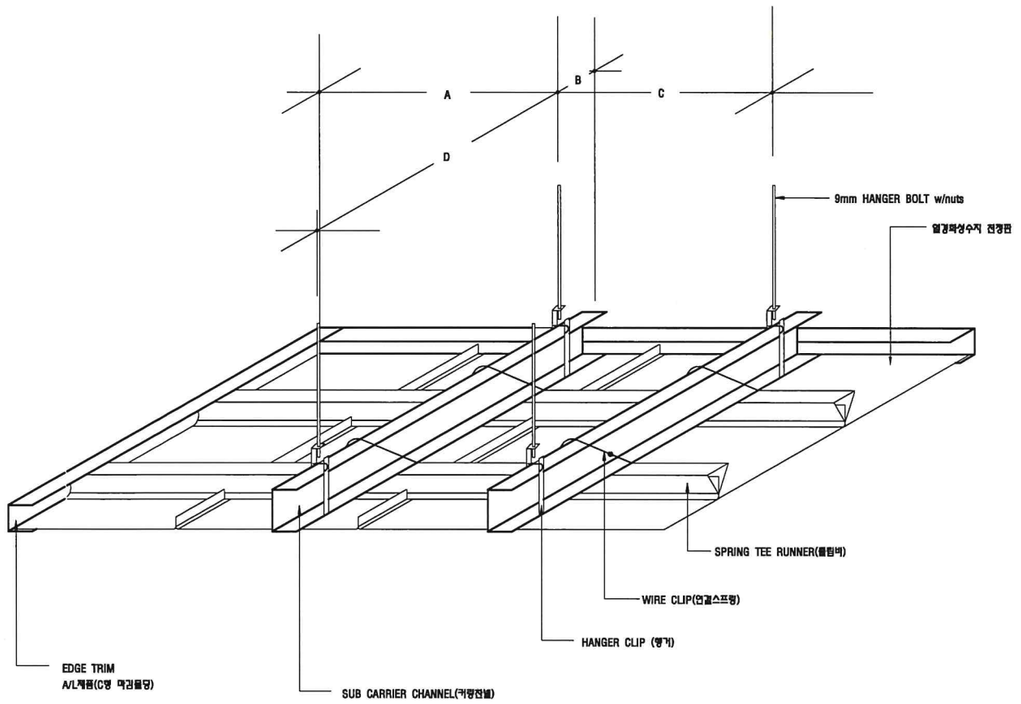

02 열경화성수지 천정판 DETAIL PLAN

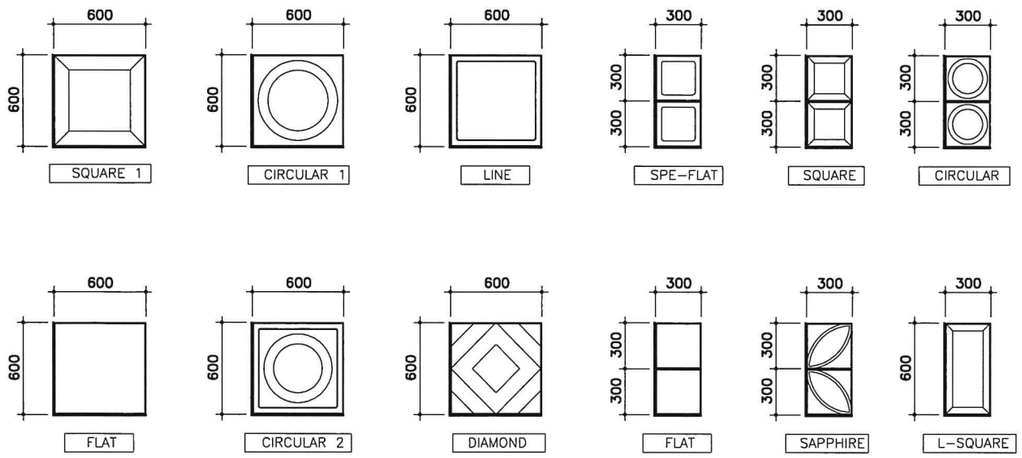

* 열경화성수지 패턴은 감독관과 협의시공할것

03 열경화성수지 단면상세도

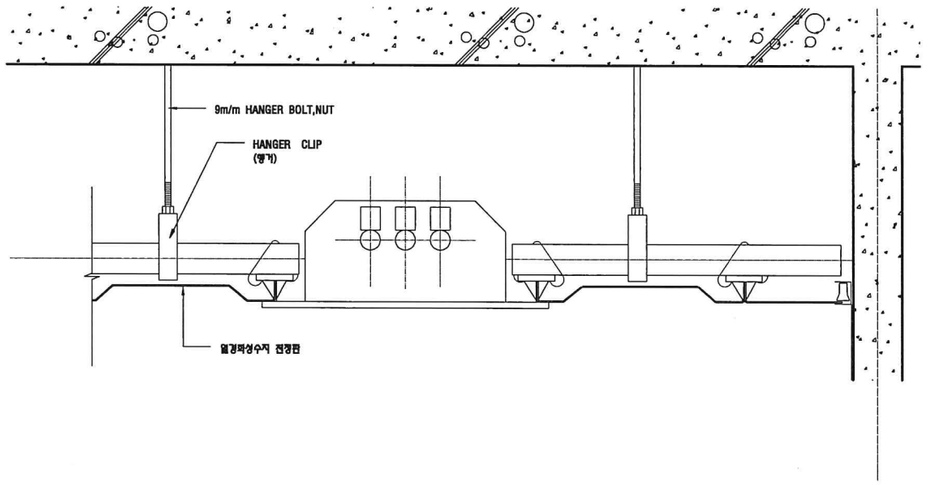

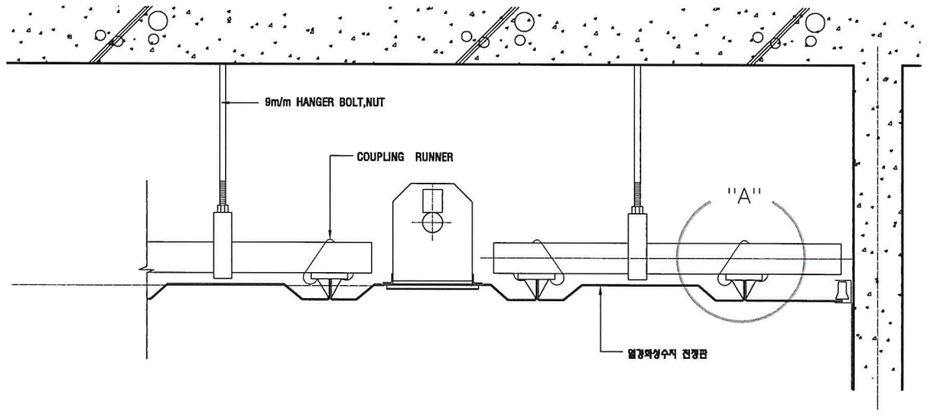

"A" 상세

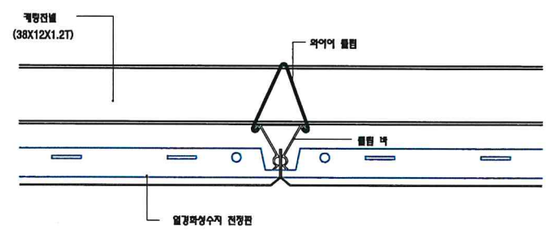

DESIGN ARCHITECTURE
건축사사무소 립
Architectural firm Lip
건축사 최 충 립
경상남도 거창군 거창읍 상동3길 20 1F
TEL (055) 943-3131
FAX (055) 943-3130

NOTE

REVISIONS	DATE	REMARK
1		

PROJECT
거창적십자병원 구내식당
리모델링공사

SHEET TITLE:
천정상세도

PROJECT NO	DRAWN BY
CHECKED BY	APPROVED BY
DATE 2022.06	SCALE NONE
CAD FILE	
DRAWING NO	SHEET NO A- 503

주방기구 목록표

NO	DESCRIPTION	DIMENSION			Q'TY	WATER CONN			GAS CONN		ELECTRICITY			REMARK	NO
		L	W	H		C,W	H,W	DR	PIPE	Kcal/h	P	V	Kw/h		
01	잔반처리대	1200	600	800	1										01
02	잔반통/걸름망	D490		550	1										02
03	1조세정대/랙거치대	1200	750	800	2	15	15	50							03
04	식기세척기/가스부스타	랙콘베어2탱크			1	20		75	20	36000	3	380	13.3	RC-2T	04
05	배기후드/이중박스/휠터	4500	1000	600	1						1	220	0.2		05
06	랙테이블	1200	750	800	1										06
07	전기식기소독고	1500	750	1950	1						1	220	6.0		07
08	워터릴/냉온수겸용	스텐/15M			2	15	15								08
09	가스자동밥솥	150인용/스텐			1				20	29000	1	220	0.2	린나이	09
10	배기후드/이중박스/휠터	1200	1200	600	1						1	220	0.2		10
11	인덕션자동회전식국솥	300인용			1	15	15	TR			3	380	26.0		11
12	배기후드/이중박스/휠터	1800	1500	600	1						1	220	0.2		12
13	인덕션부침기	900	750	800	1						3	380	10.5		13
14	가스높은렌지	600	750	800	1	15			20	23490					14
15	가스낮은렌지	1500	750	450	1	15			20	43450					15
16	배기후드/이중박스	1900	1900	600	1						1	220	0.2		16
17	조리대/찬장	1500	750	800	2										17
18	2조세정대	1500	750	800	1	15*2	15*2	50							18
19	조리대/U형다리	1500	750	800	1										19
20	소쿠리운반차	D650		700	2										20
21	양념운반차	HKSC-A3R			1										21
22	냉동냉장고/1:3	1260	800	1900	2						1	220	0.5	1대 기존제품	22
23	냉동냉장고/2:4	1900	800	1900	1						1	220	0.75	기존제품	23
24	보온고	655	800	1900	1						1	220	2.0		24
25	복합살균소독기	1000	600	1900	1						1	220	3.0	SK-N5450	25
26	손세정대	페달식			1	15	15	50							26
27	손소독기	안개분무형			1						1	220	0.5		27
28	에어커튼	SAFY-R-1500			2						1	220	0.5	커튼박스 필요	28
29	발판소독기	600	400	25	1										29
30	포충기	벡타원			1						1	220	0.5		30

NO	DESCRIPTION	DIMENSION			Q'TY	WATER CONN			GAS CONN		ELECTRICITY			REMARK	NO
		L	W	H		C,W	H,W	DR	PIPE	Kcal/h	P	V	Kw/h		
31	3조세정대	2100	750	800	1	15*3	15*3	50*3							31
32	살균수제조장치	25L/min			1	15					1	220	0.5	SSG-1600	32
33	야채절단기	HMV-200			1						1	220	0.5		33
34	기기받침대/이동식	650	600	800	1										34
35	보존식냉동고	655	800	1900	1						1	220	0.5		35
36	장화소독기	700	600	1900	1						1	220	3.0	SK-N7100	36
37	앞치마소독기	700	600	1900	1						1	220	3.0	SK-N8200	37
38	음료수냉장고	650	580	1890	1						1	220	0.5		38
39	식기선반	1200	600	1900	2										39
40	식기선반	1000	600	1900	2										40
41	엘형운반차	900	600	800	1										41
42	수저식판배분카	900	600	900	1										42
43	보온배식대/자율형	2280	650	800	1						1	220	3.0	HKHC-5006R	43
44	배식슬라이드	2880	450		1										44
45	국보온운반차/전기식	600	600	800	1										45
46	컵소독기/회수대	SK-1750U			1						1	220	1.5		46
47	냉온정수기				1	15		50			1	220	1.5	별도구입	47
48	그리스트랩	900	600	600	1			100						설비시공	48
49															49
50															50
51															51
52															52
53															53
54															54
55															55
56															56
57															57
58															58
59															59
60															60

DESIGN ARCHITECTURE

건축사사무소 립
Architectural firm Lip

건축사 최 충 립

경상남도 거창군 거창읍 상동길 20 1F
TEL (055) 943-3131
FAX (055) 943-3130

NOTE

REVISIONS	DATE	REMARK
1		

PROJECT

거창적십자병원 구내식당
리모델링공사

SHEET TITLE:

주방기구목록표

PROJECT NO	DRAWN BY
CHECKED BY	APPROVED BY
DATE 2022.06	SCALE 1/80

CAD FILE

DRAWING NO	SHEET NO
	A- 601

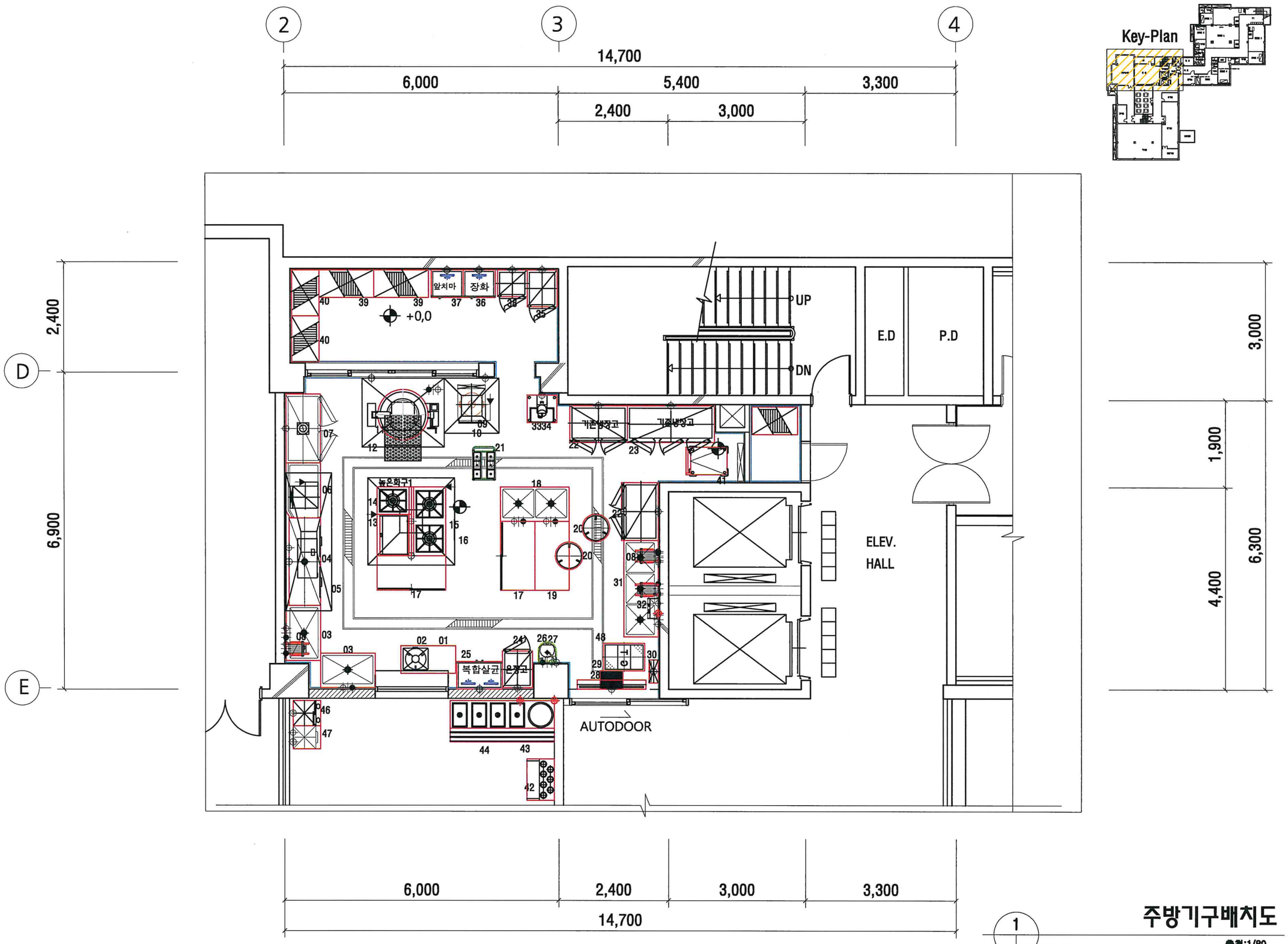

Key-Plan

주방기구배치도

축척:1/80

DESIGN ARCHITECTURE
건축사사무소립
Architectural firm Lip
건축사 최충림
경상남도 거창군 거함읍 상동2길 20, 1F
TEL (055) 943-3131
FAX (055) 943-3180

NOTE

REVISIONS	DATE	REMARK
1		

PROJECT

거창적십자병원 구내식당
리모델링공사

SHEET TITLE:

주방기구배치도

PROJECT NO	DRAWN BY
CHECKED BY	APPROVED BY
DATE 2022.06	SCALE 1/80
CAD FILE	
DRAWING NO	SHEET NO A- 602

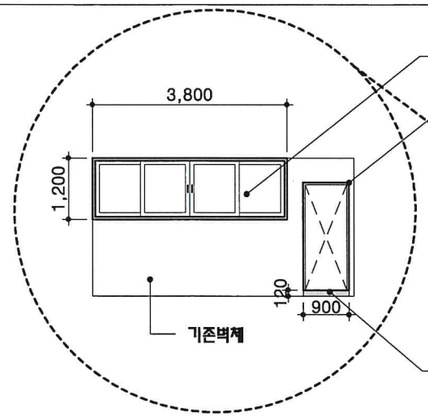

주 방



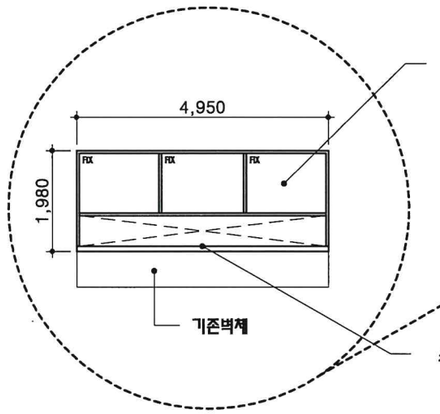

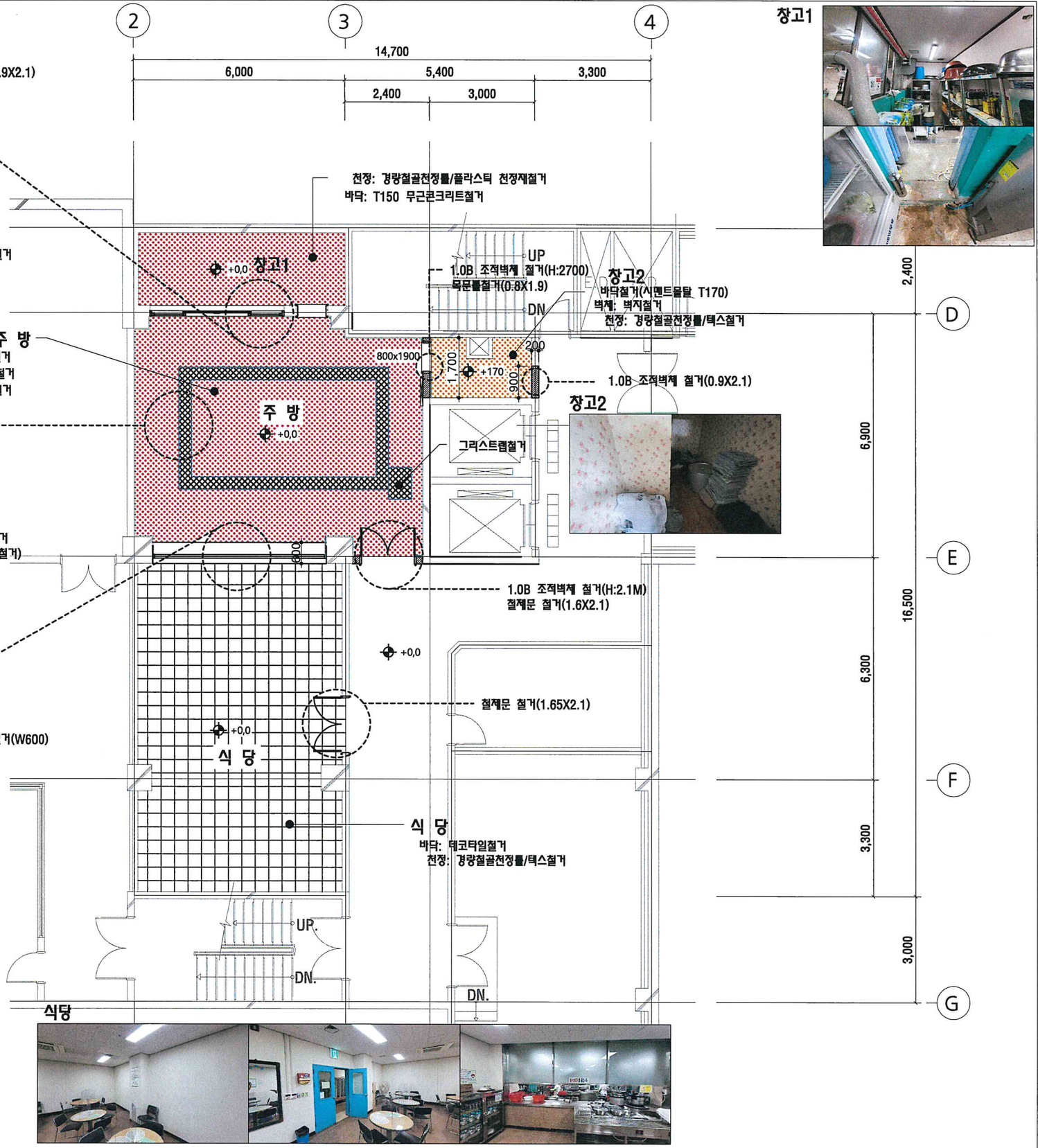

창고1

창고2

식당.주방 평면도(철거)

1

축척:1/120

DESIGN ARCHITECTURE
건축사사무소 립
Architectural firm Lip
건축사 최 충 립
경상남도 거창군 거창읍 상동3길 20 1F
TEL (055) 943-3431
FAX (055) 943-3180

NOTE

REVISIONS	DATE	REMARK
1		

PROJECT
거창적십자병원 구내식당
리모델링공사

SHEET TITLE:
식당.주방
평면도(철거)

PROJECT NO	DRAWN BY
CHECKED BY	APPROVED BY
DATE 2022.06	SCALE 1/120
CAD FILE	
DRAWING NO	SHEET NO A- 701